SWING SCHUIFDEURKAST

SCHIEBETÜRENSCHRANK
ARMOIRE 1 PORTE COULISSANTES
SLIDING DOOR CABINET

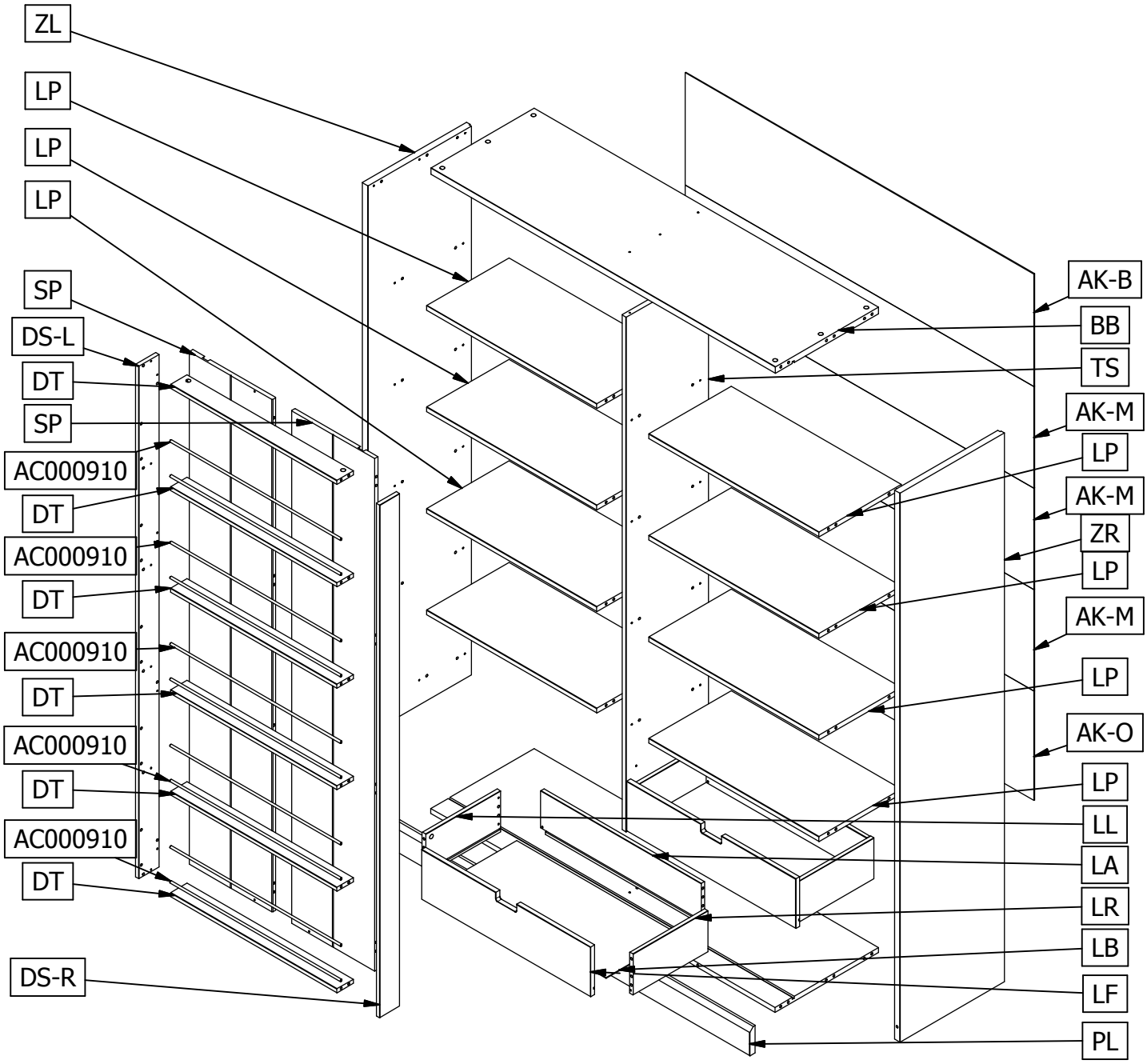
ZL
LP
LP
LP
SP
DS-L
DT
SP
AC000910
DT
AC000910
DT
AC000910
DT
AC000910
DT
AC000910
DT
DS-R
AK-B
BB
TS
AK-M
LP
AK-M
ZR
LP
AK-M
LP
AK-O
LP
LL
LA
LR
LB
LF
PL

2
PERS.

95	Ø15mm	AC000102	2	Ø30 Boven	AC000452 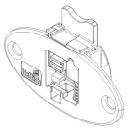
87	24mm	AC000103	71	8x35mm	AC000601 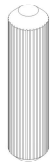
4	24-24mm	AC000133	2	L=320	AC00822-L 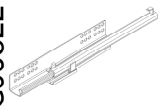
20	3x15mm	AC000201	2	L=320	AC00822-R 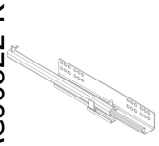
4	3.5x30mm	AC000202	2	L=1450	AC000901
3	5x40mm	AC000238 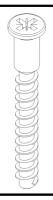	10	L=723	AC000910
16	7x6.3x9mm	AC000247	48	Ø14	AC000369-*
50	Ø1.4x25mm	AC000316			
20	19x14mm	AC000371			
1	Safety balanc	AC000356 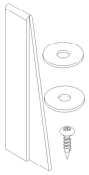			
2	Ø30 onder	AC000451			

1

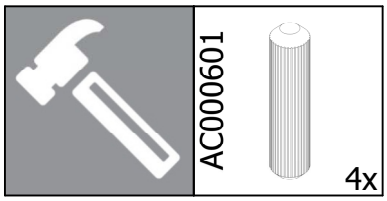
AC000601
4x

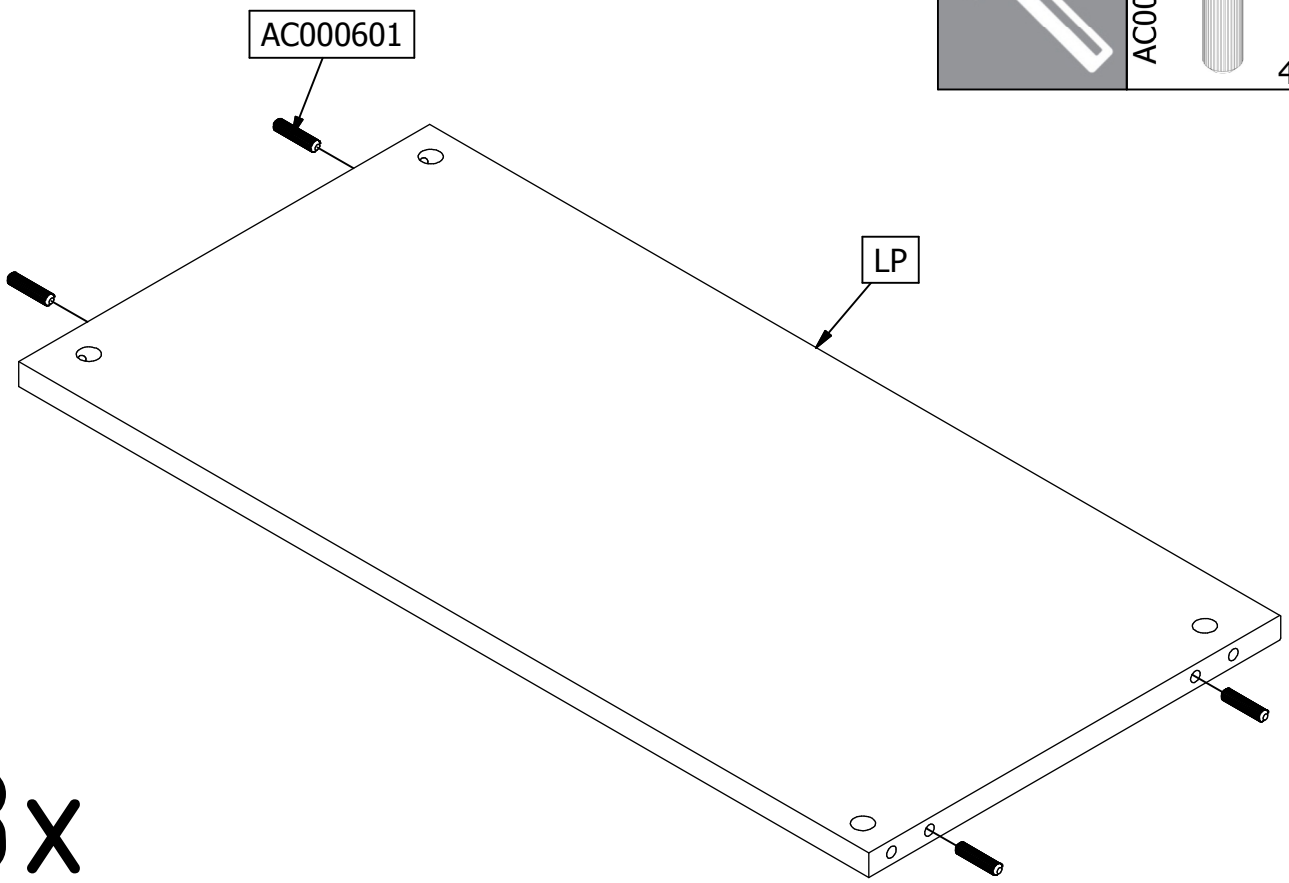
AC000601
LP

8x

2

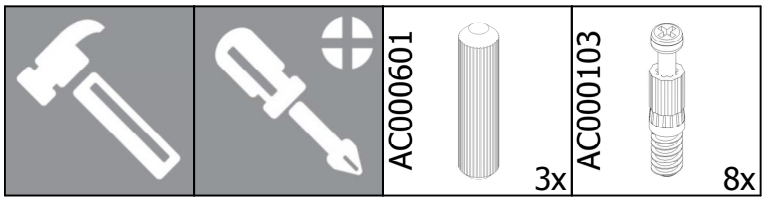
AC000601
3x
AC000103
8x

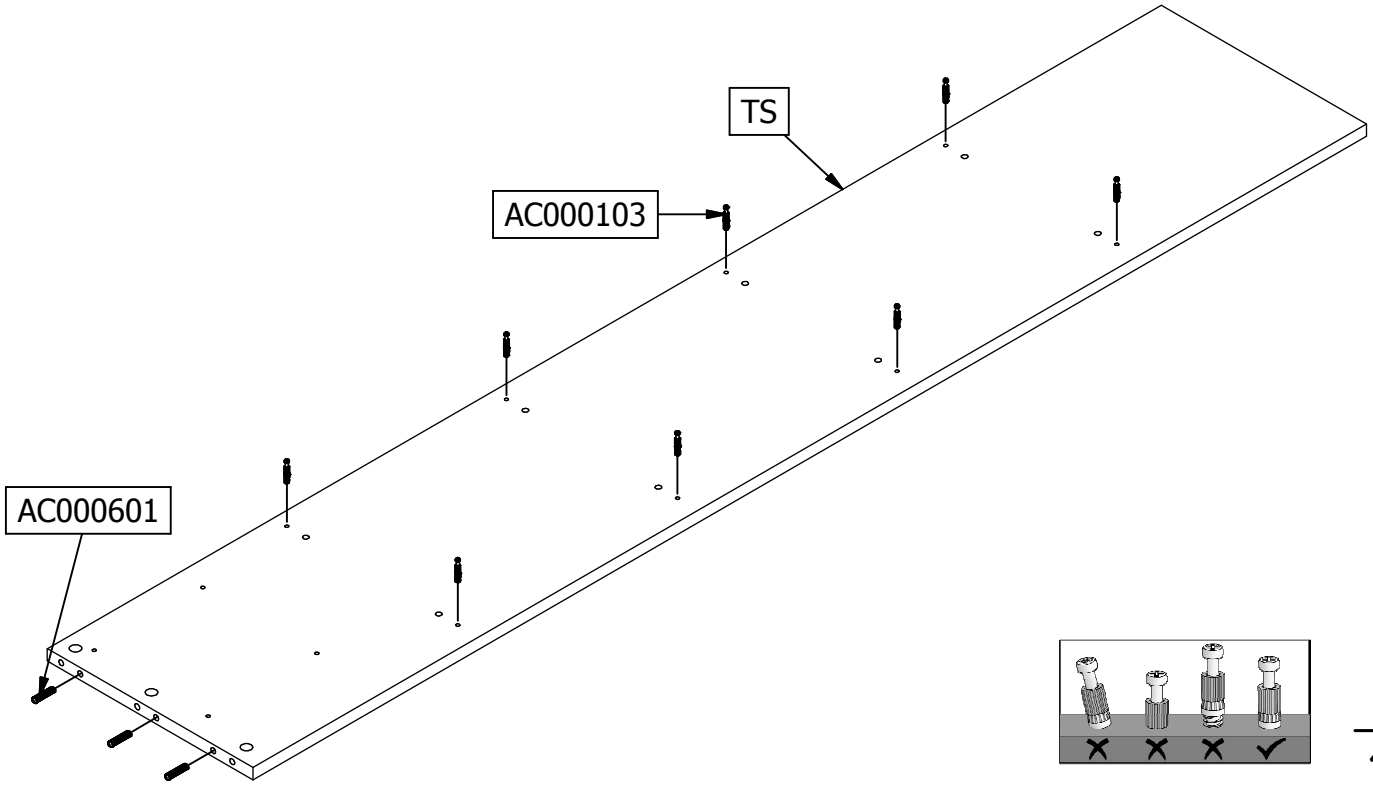
TS
AC000103
AC000601

3

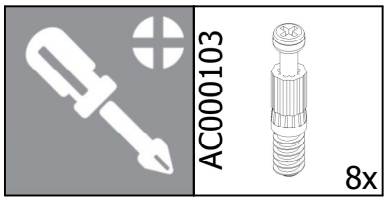
AC000103
8x

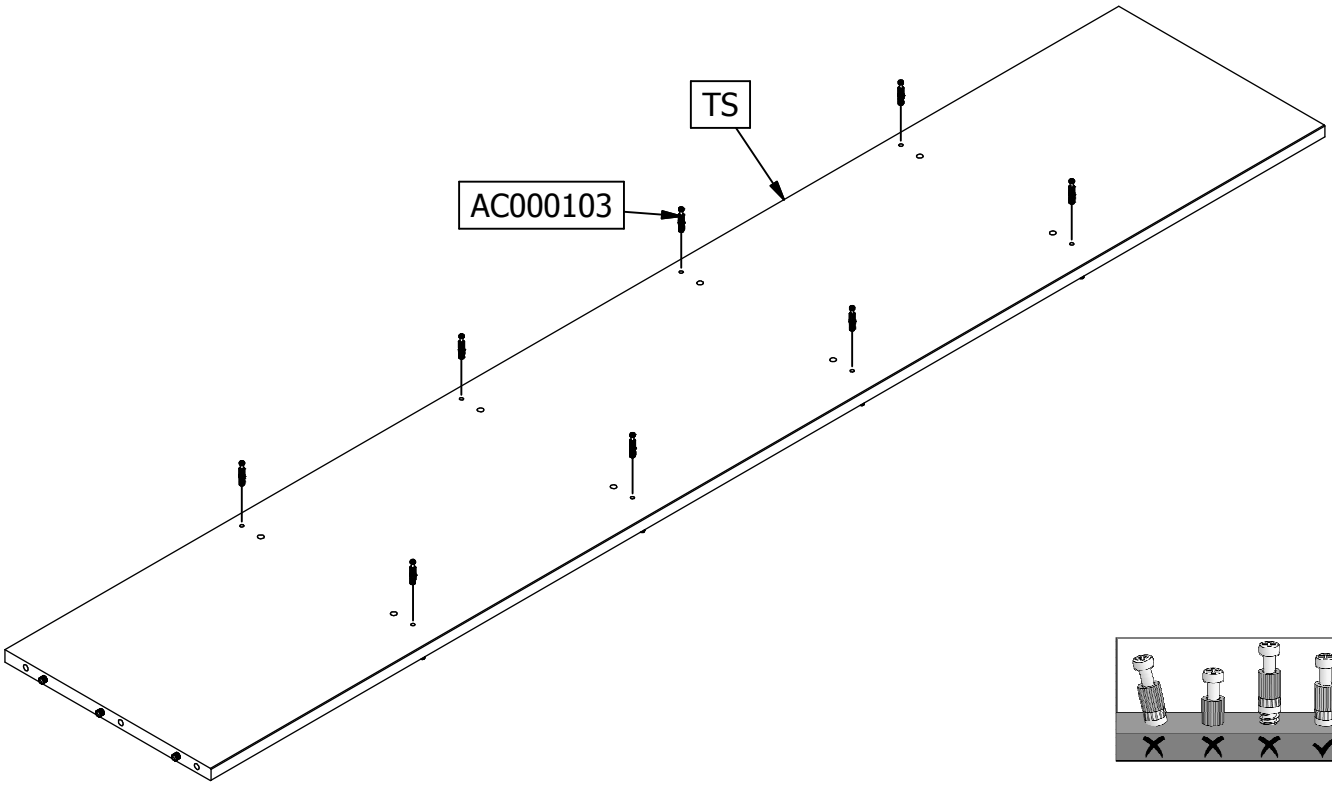
TS
AC000103

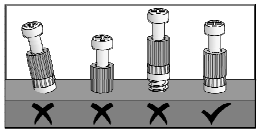

4

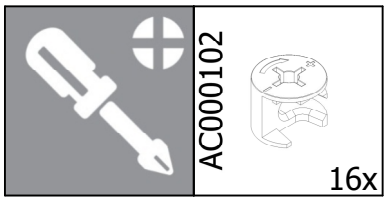
AC000102
16x

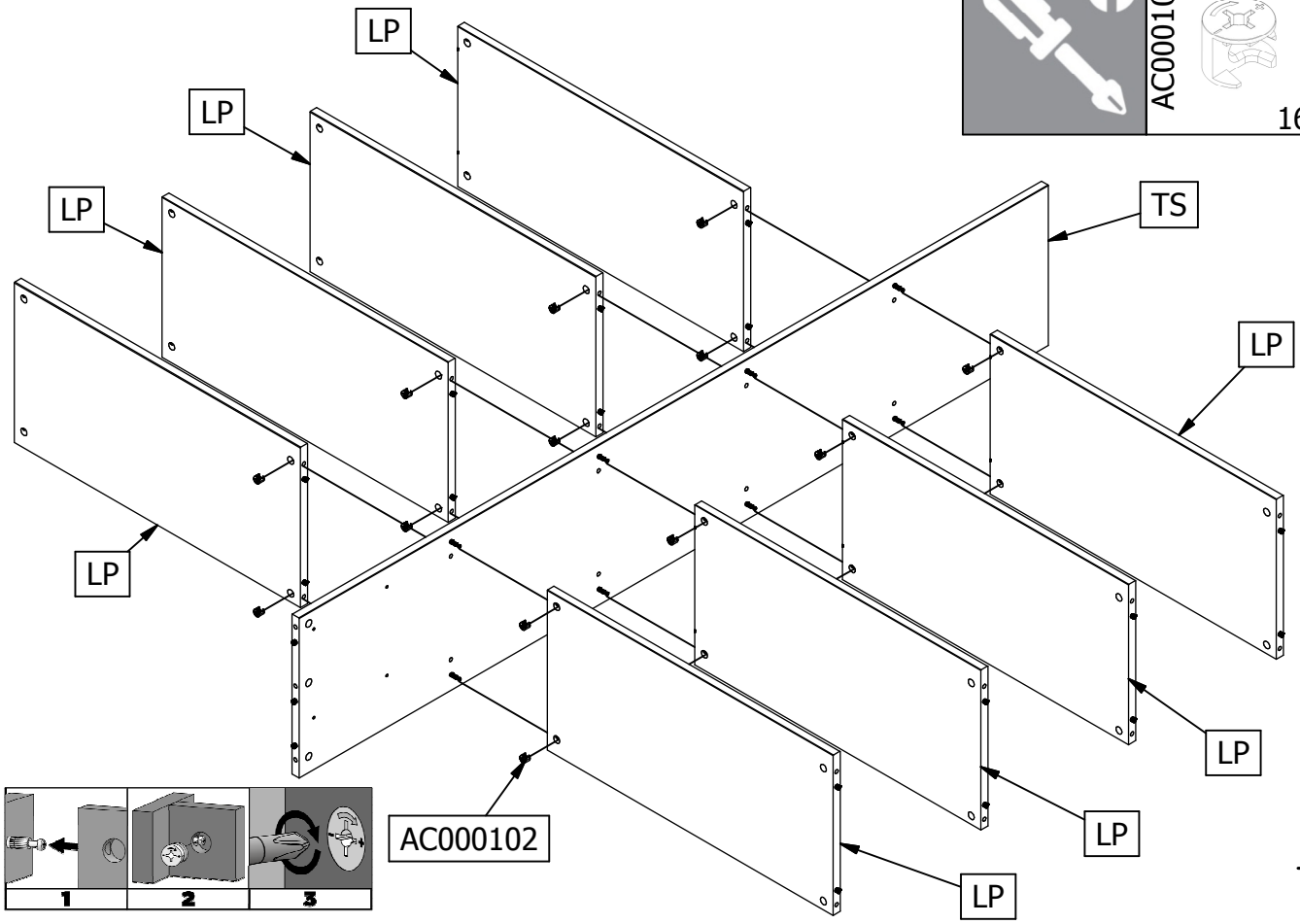
LP
LP
LP
TS
LP
LP
LP
LP
LP
AC000102

1
2
3

5

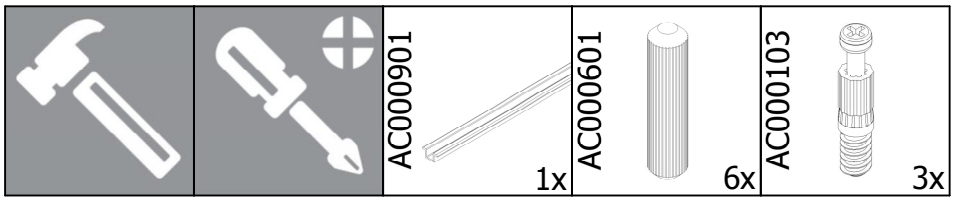
AC000901
1x
AC000601
6x
AC000103
3x

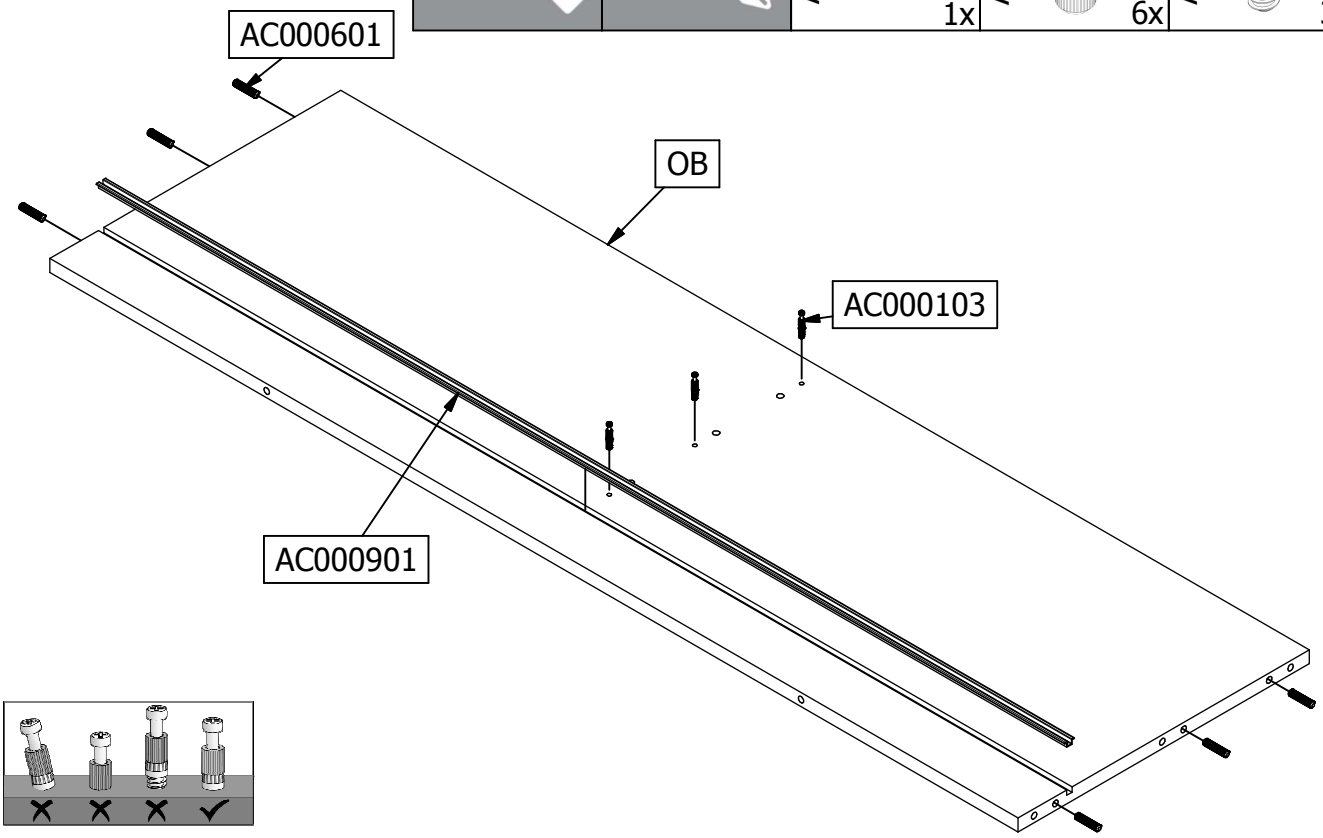
AC000601
OB
AC000103
AC000901

6

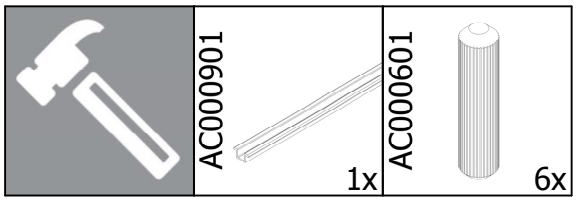
AC000901
1x
AC000601
6x

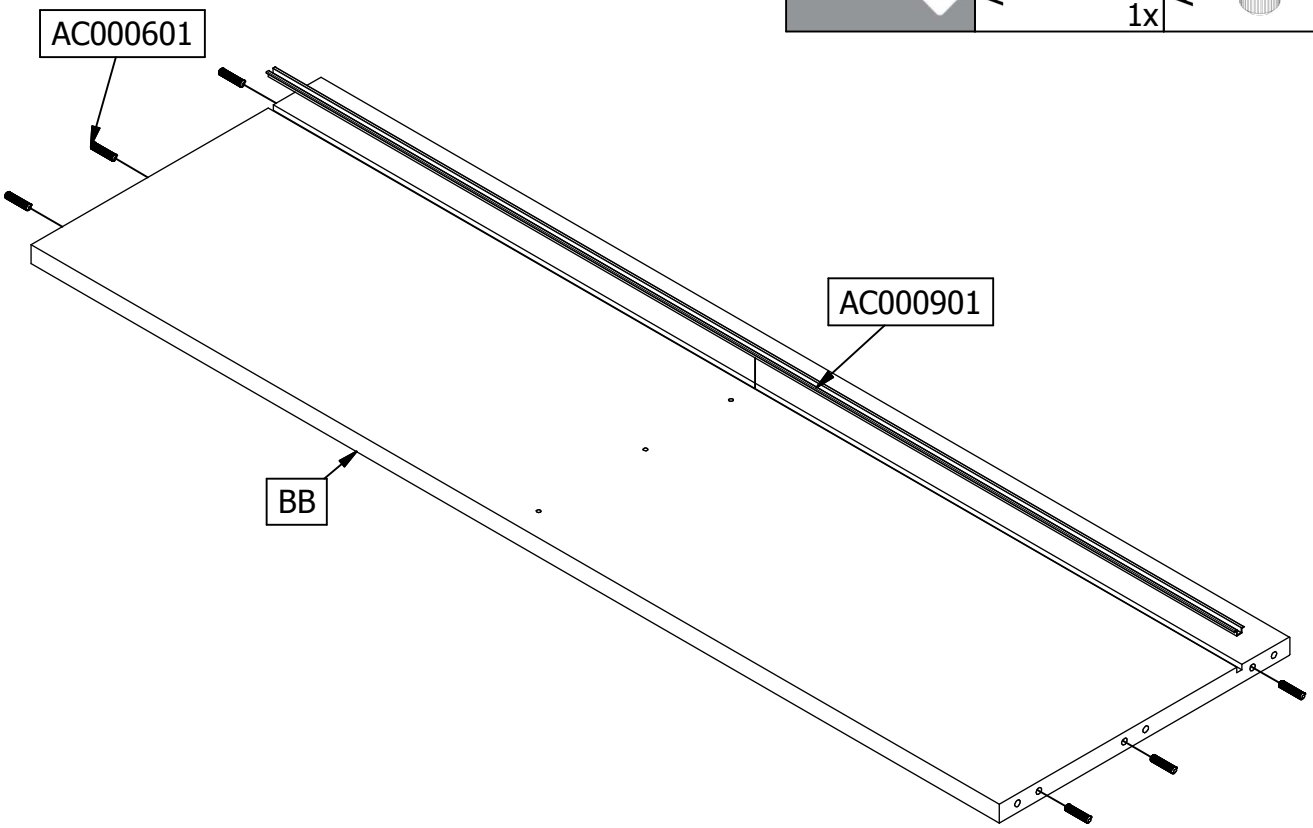
AC000601
AC000901
BB

7

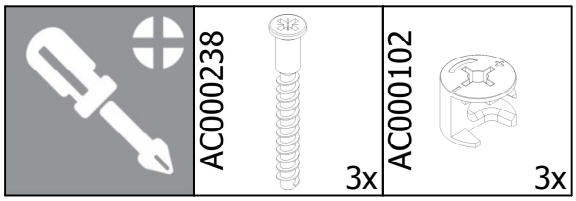

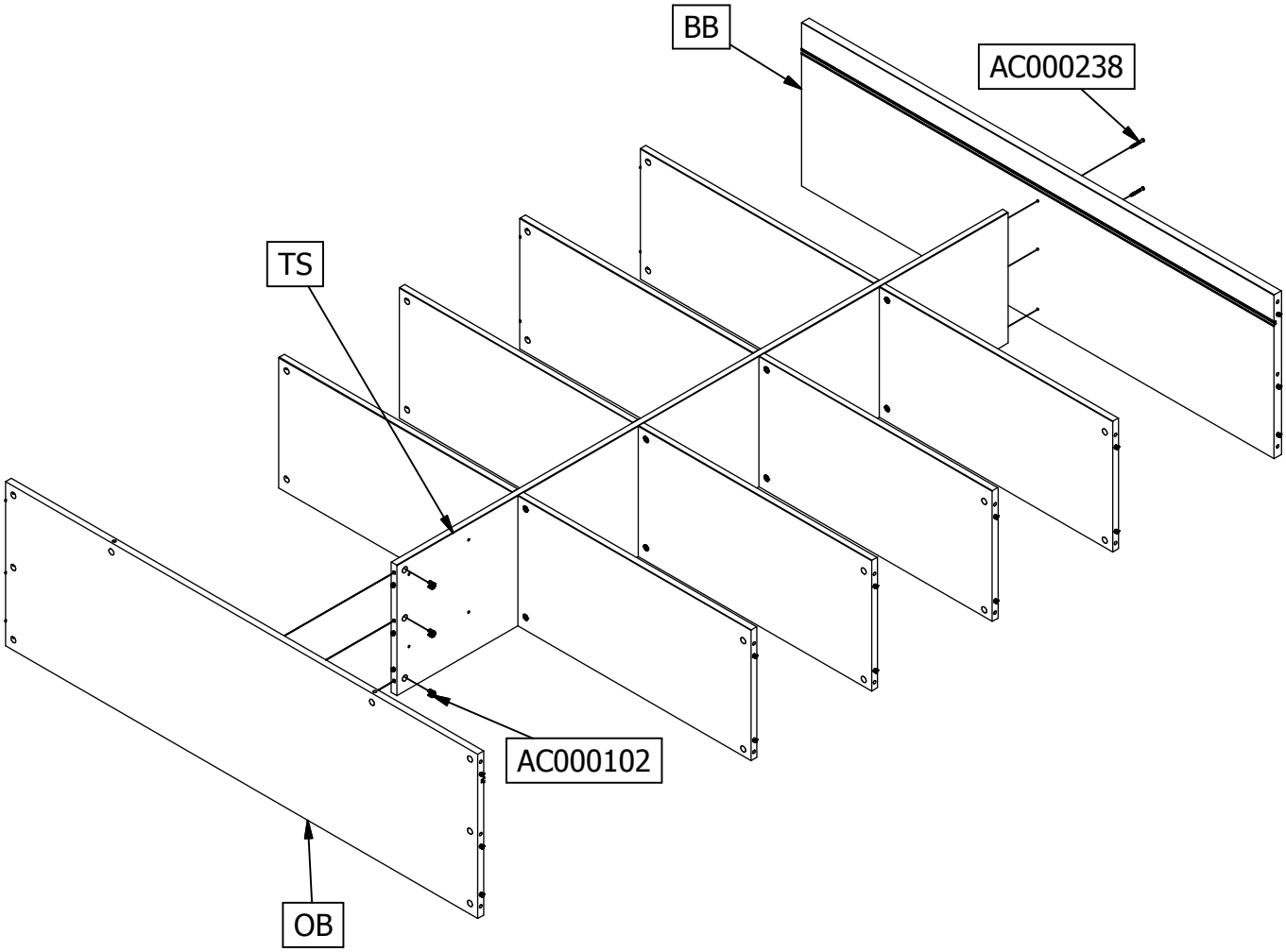

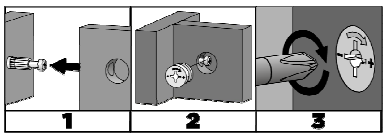

8

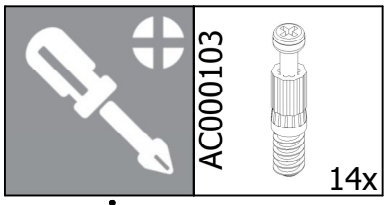

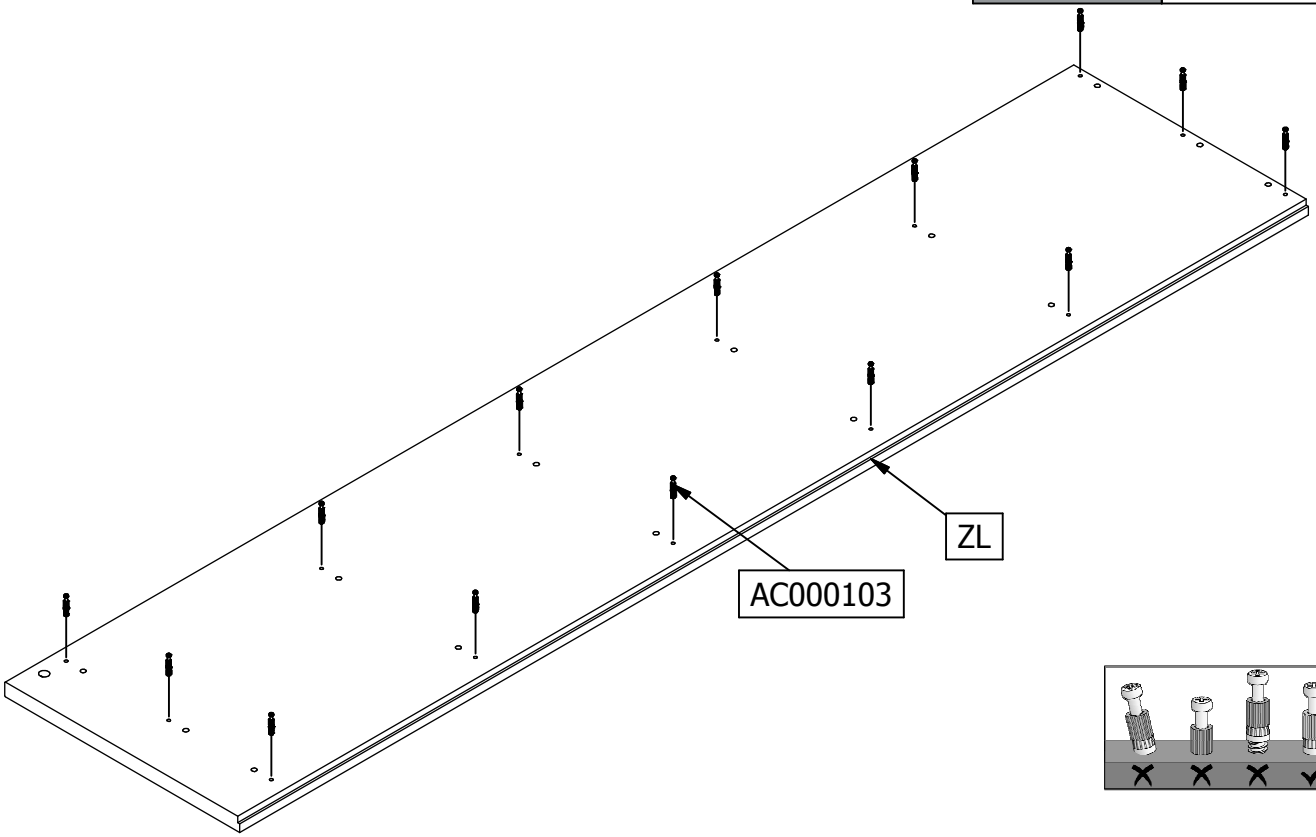

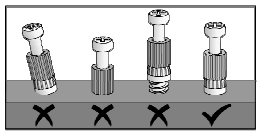

9

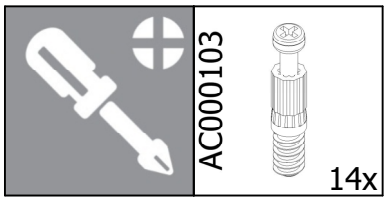

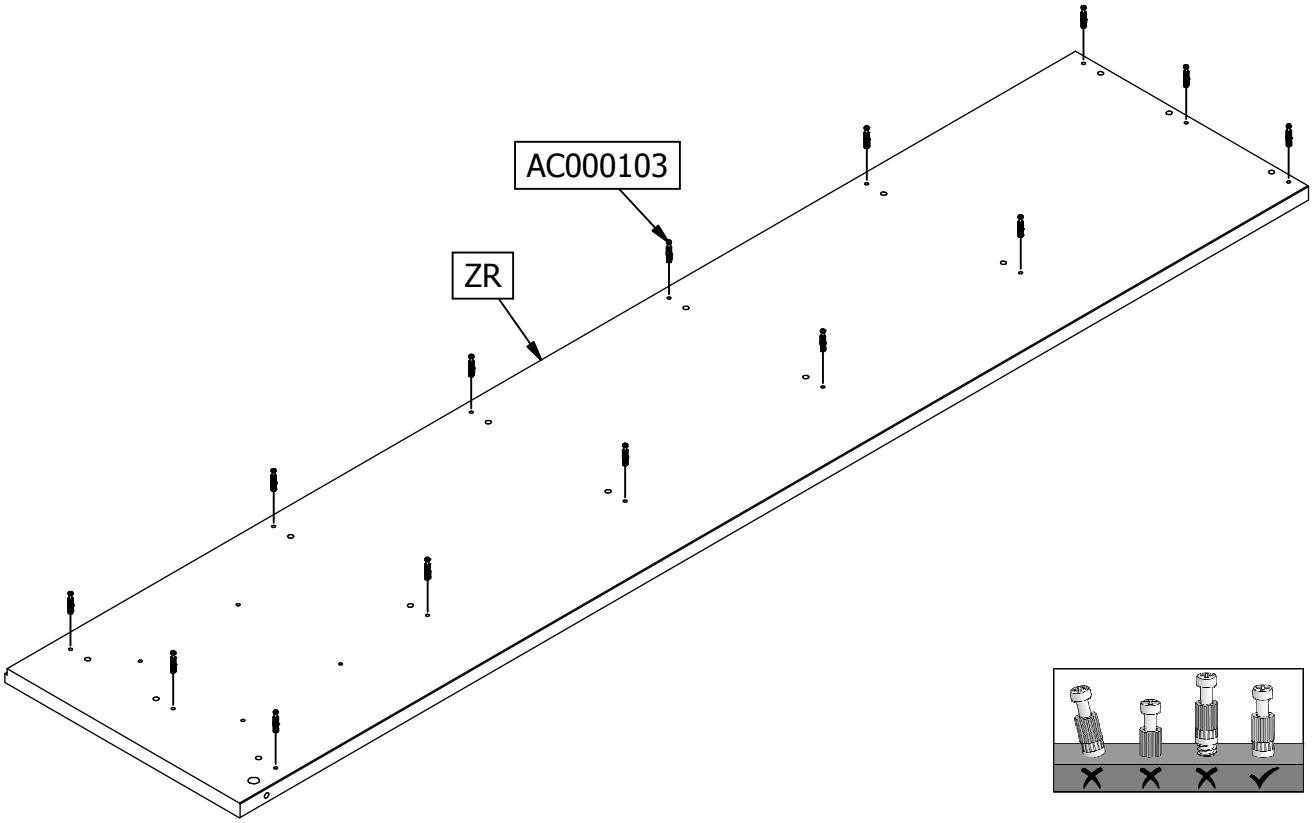

10

AC000102
28x

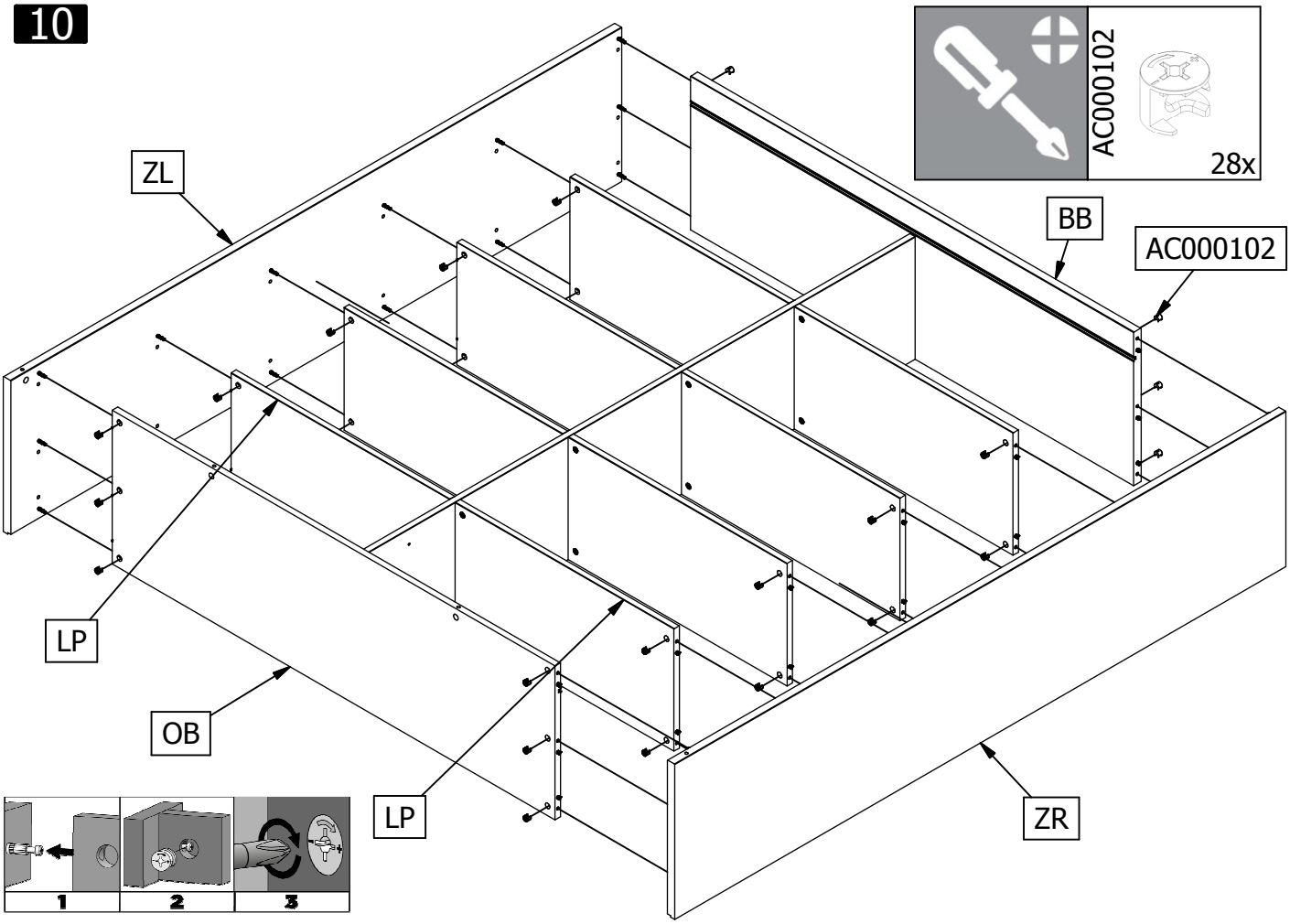
ZL
BB
AC000102
LP
OB
LP
ZR

1
2
3

11

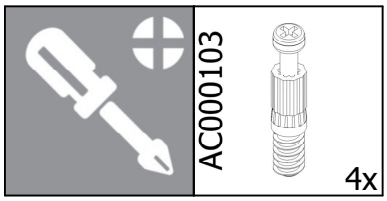
AC000103
4x

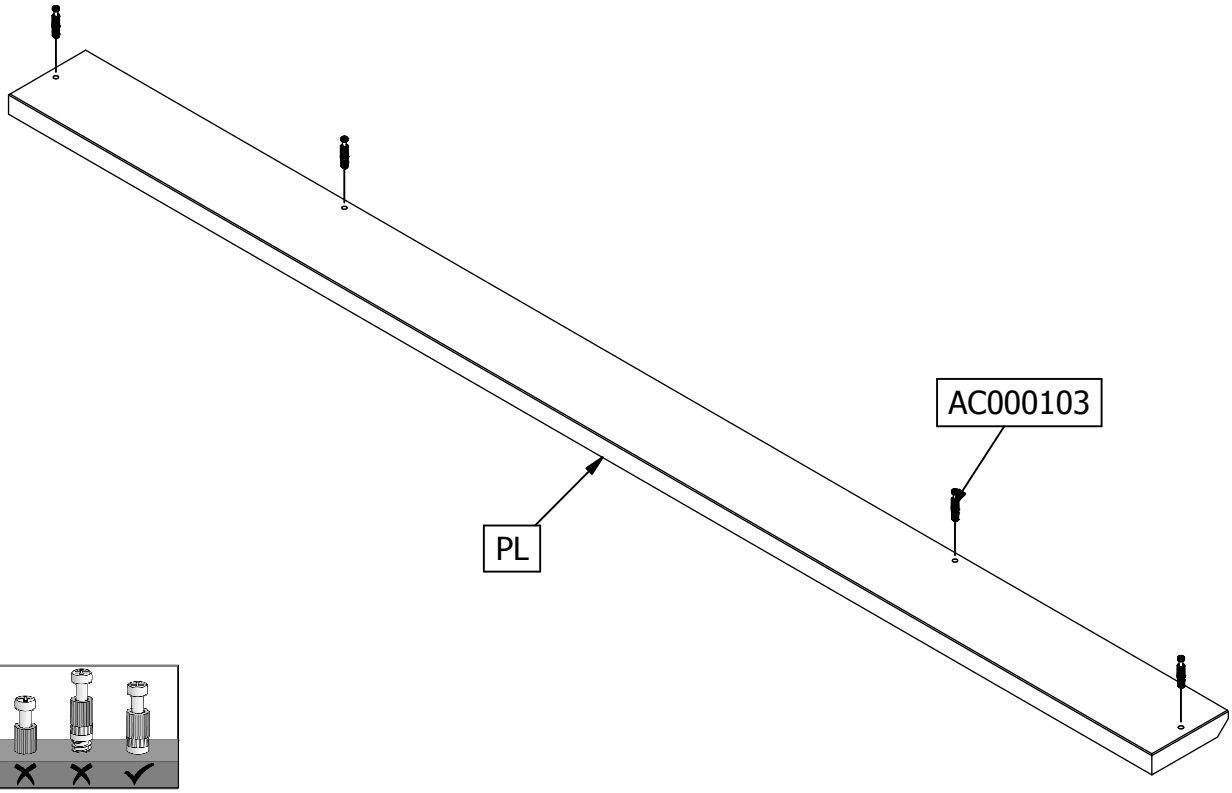
AC000103
PL

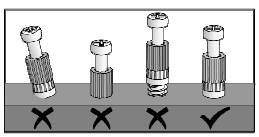

12

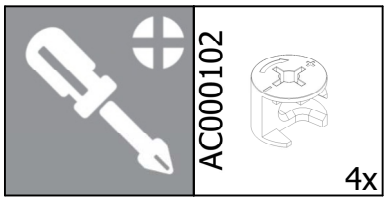

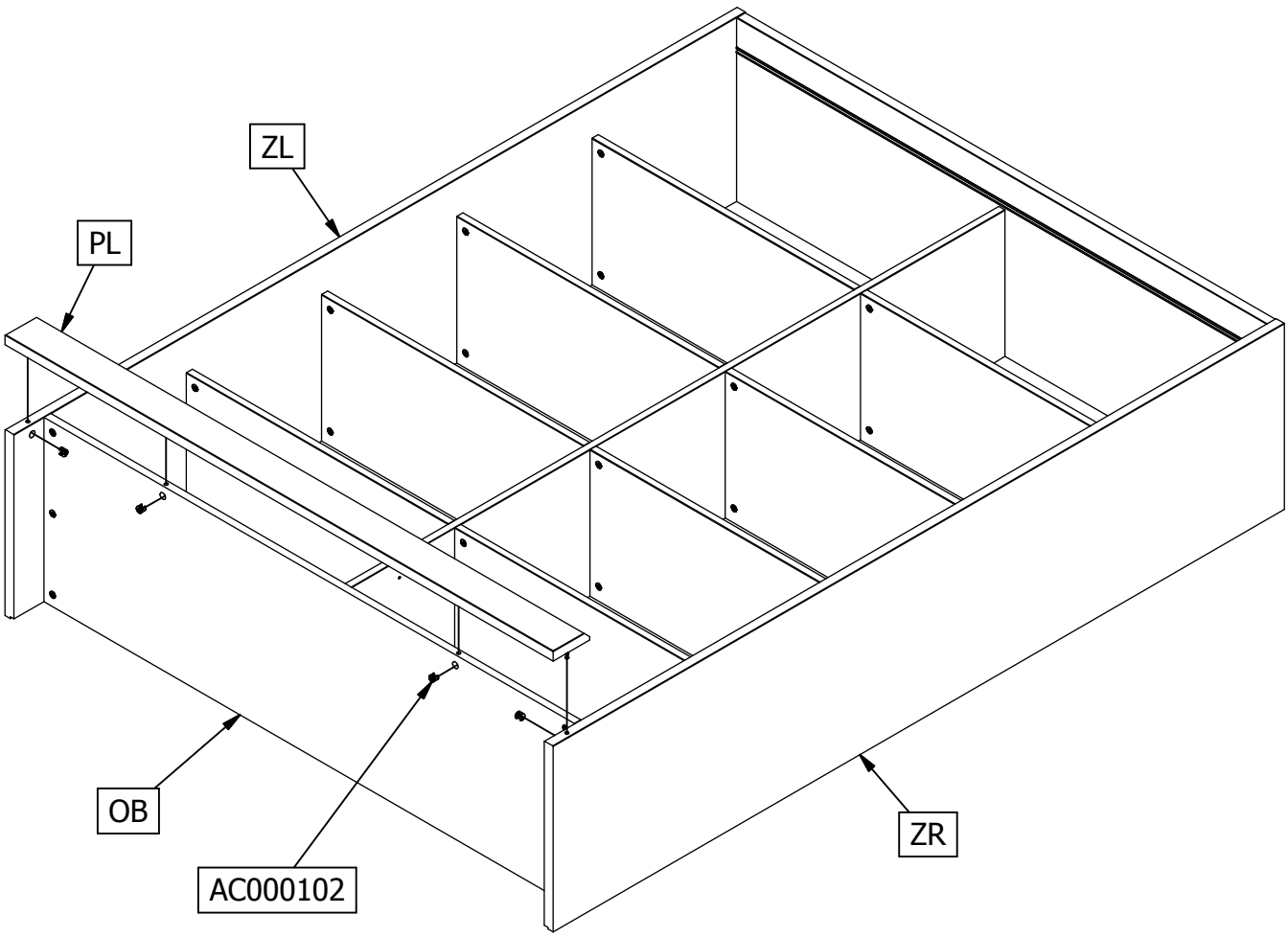

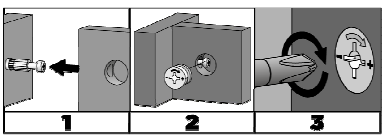

13

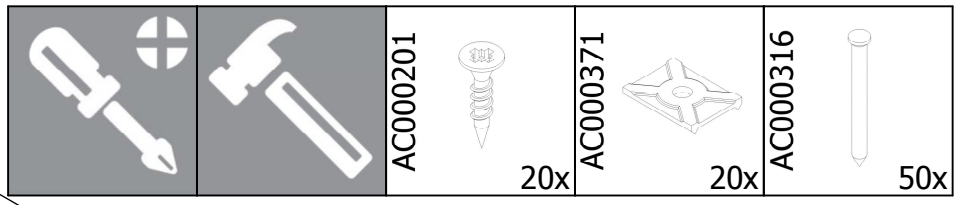
AC000201
20x
AC000371
20x
AC000316
50x

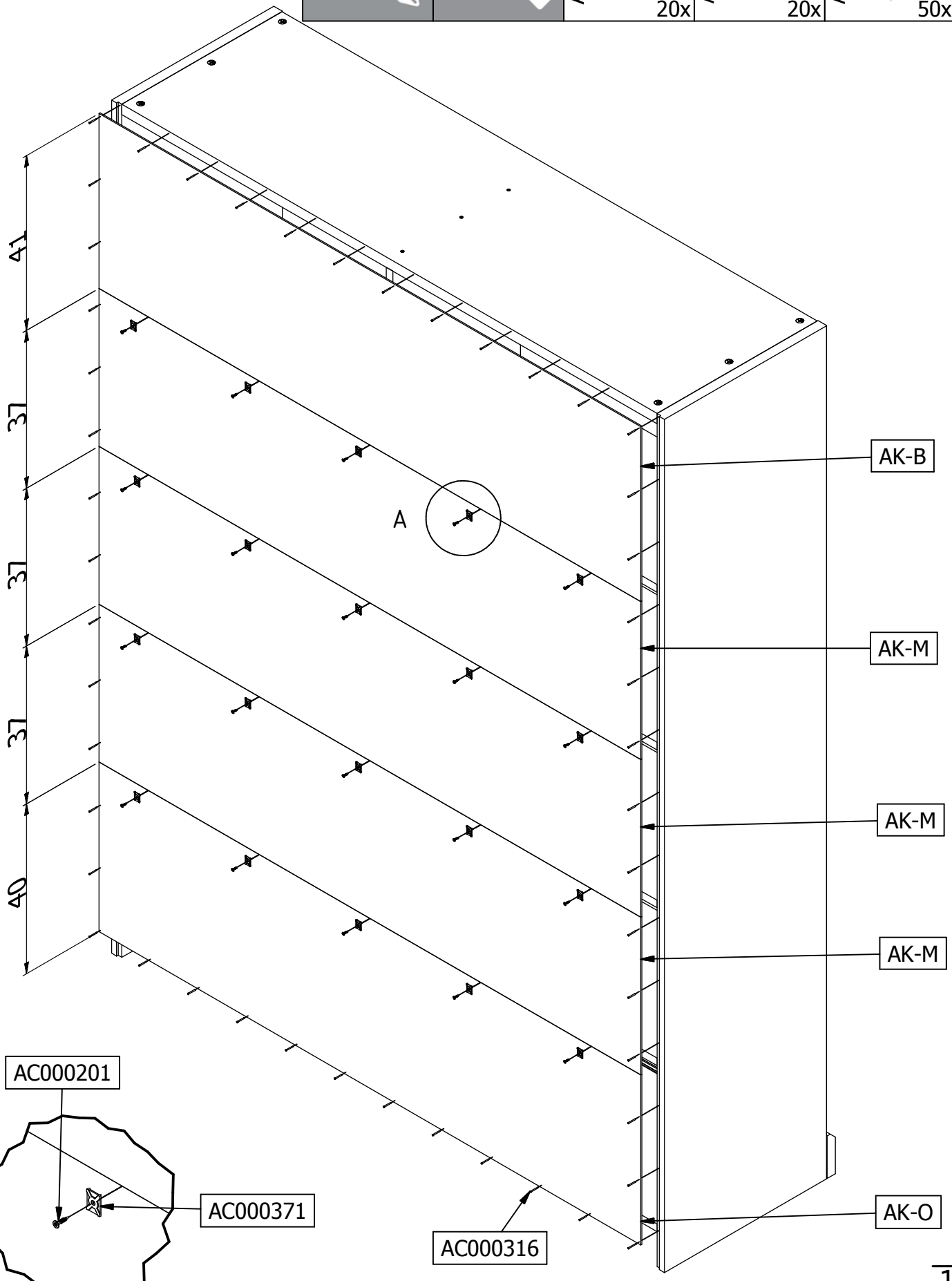
41
37
37
37
40
A
AK-B
AK-M
AK-M
AK-M
AK-O
AC000201
AC000371
AC000316
A (1 : 4)

14

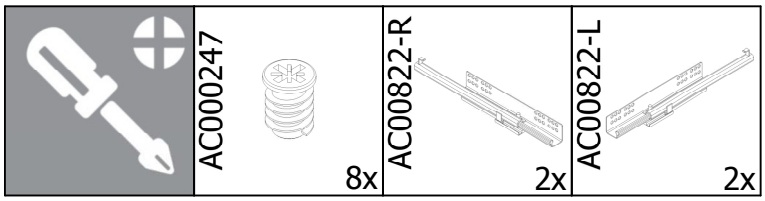
AC000247
8x
AC00822-R
2x
AC00822-L
2x

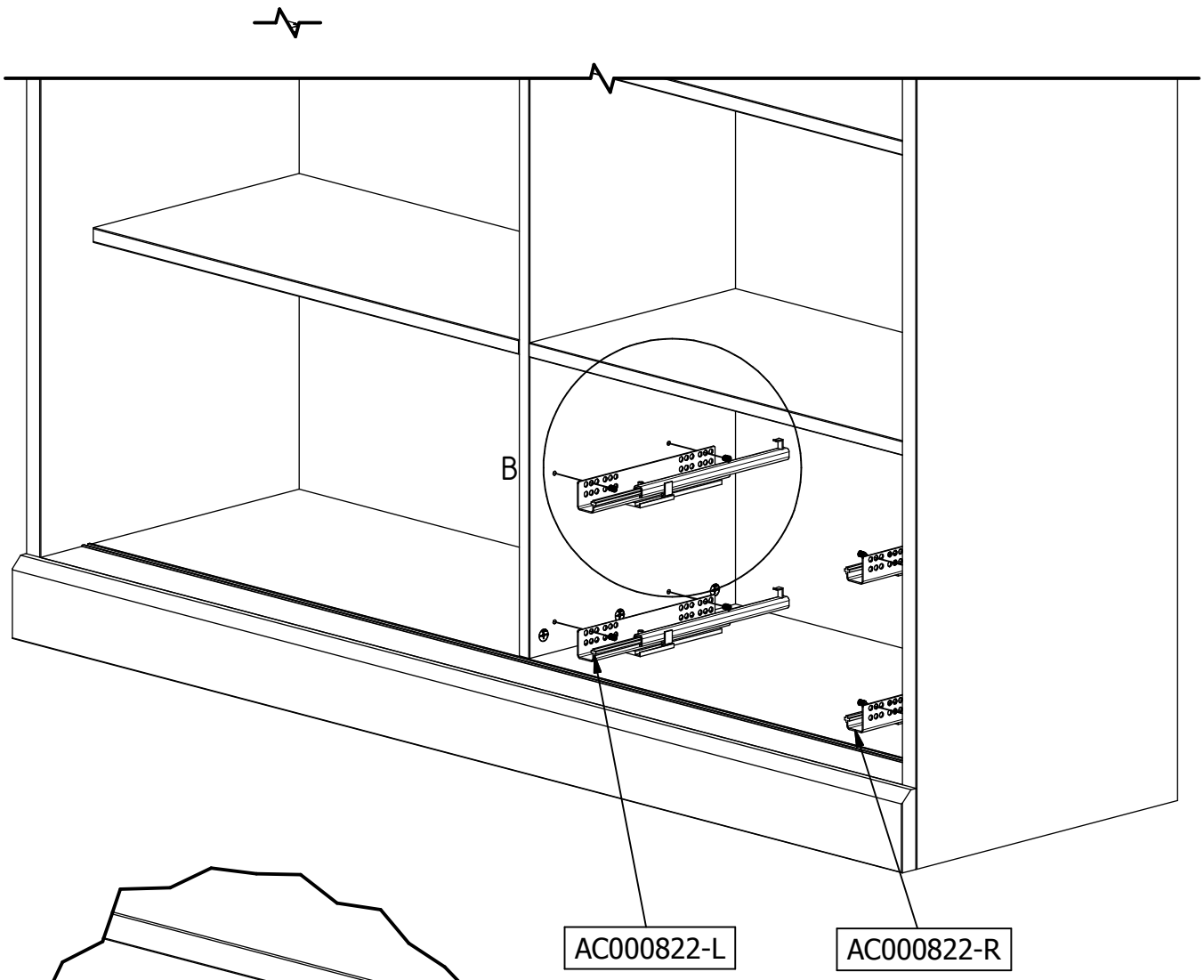
B
AC000822-L
AC000822-R

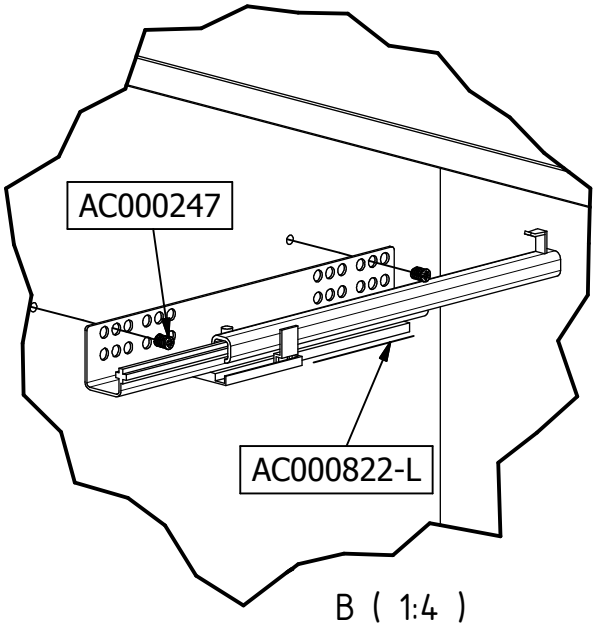
AC000247
AC000822-L

B (1:4)

15

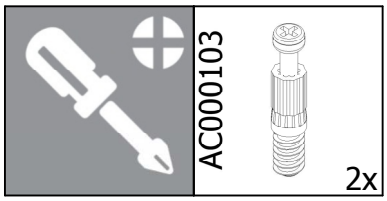

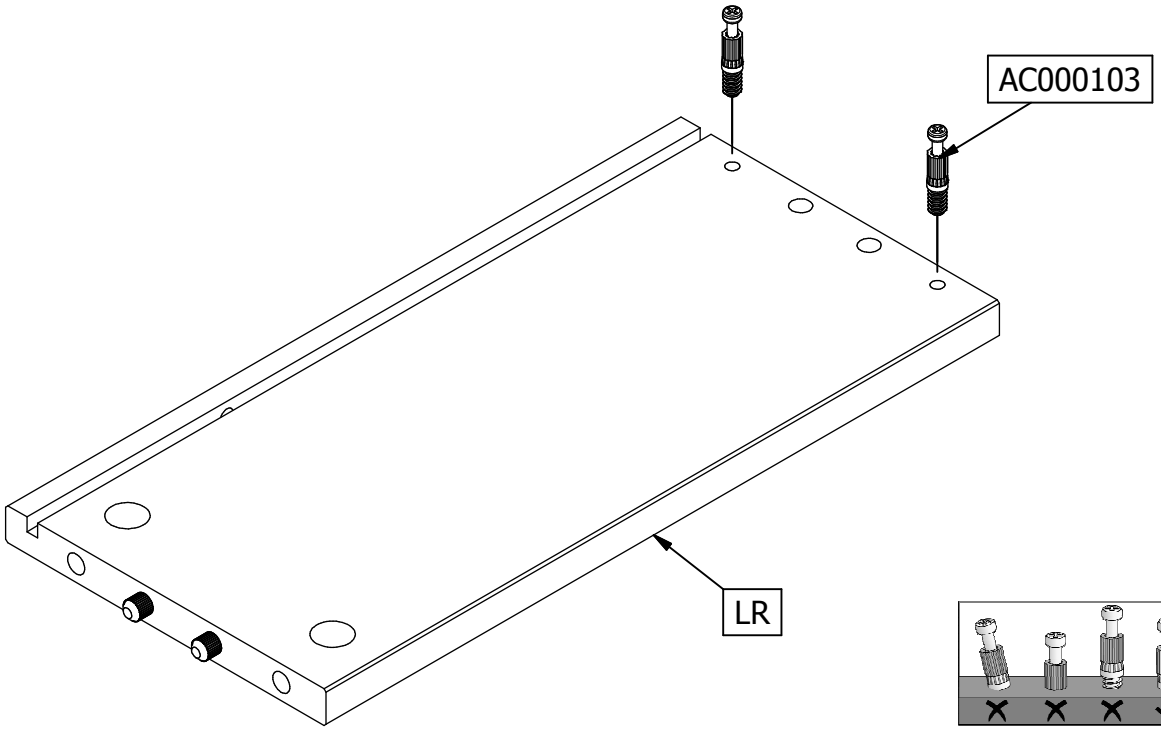

2x

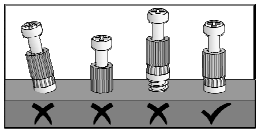

16

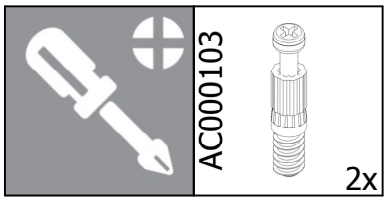

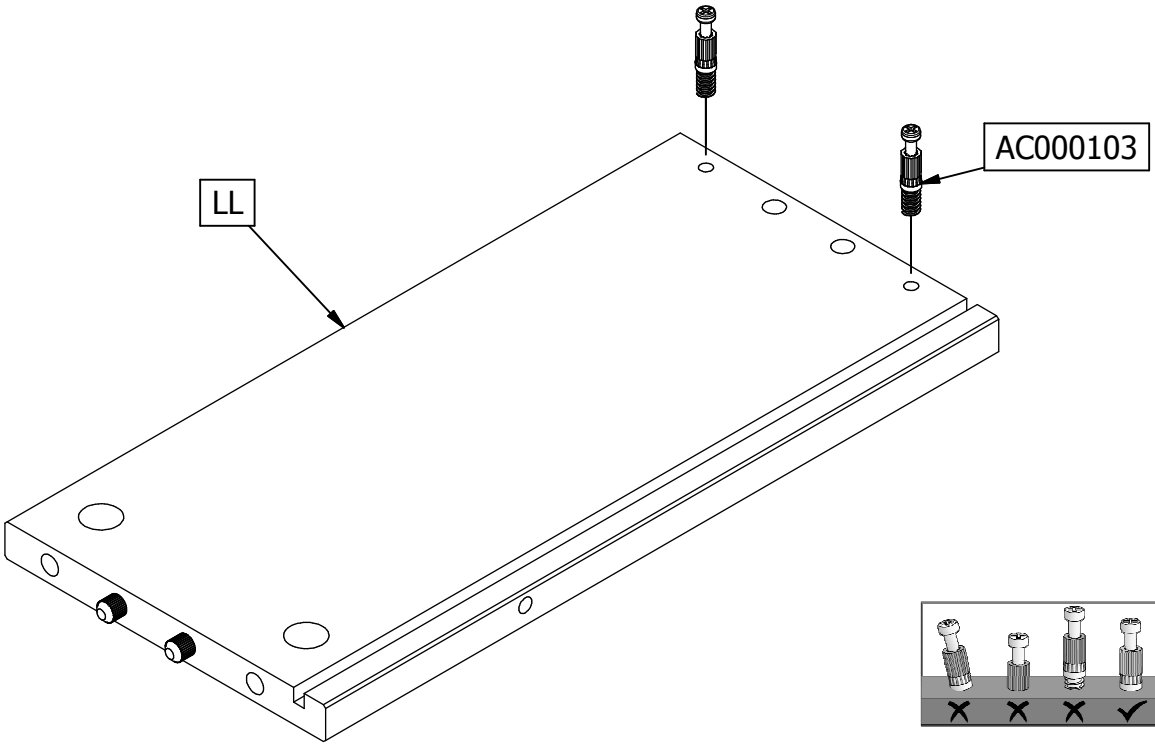

2x

17

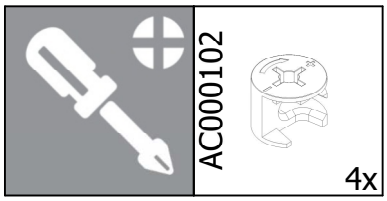

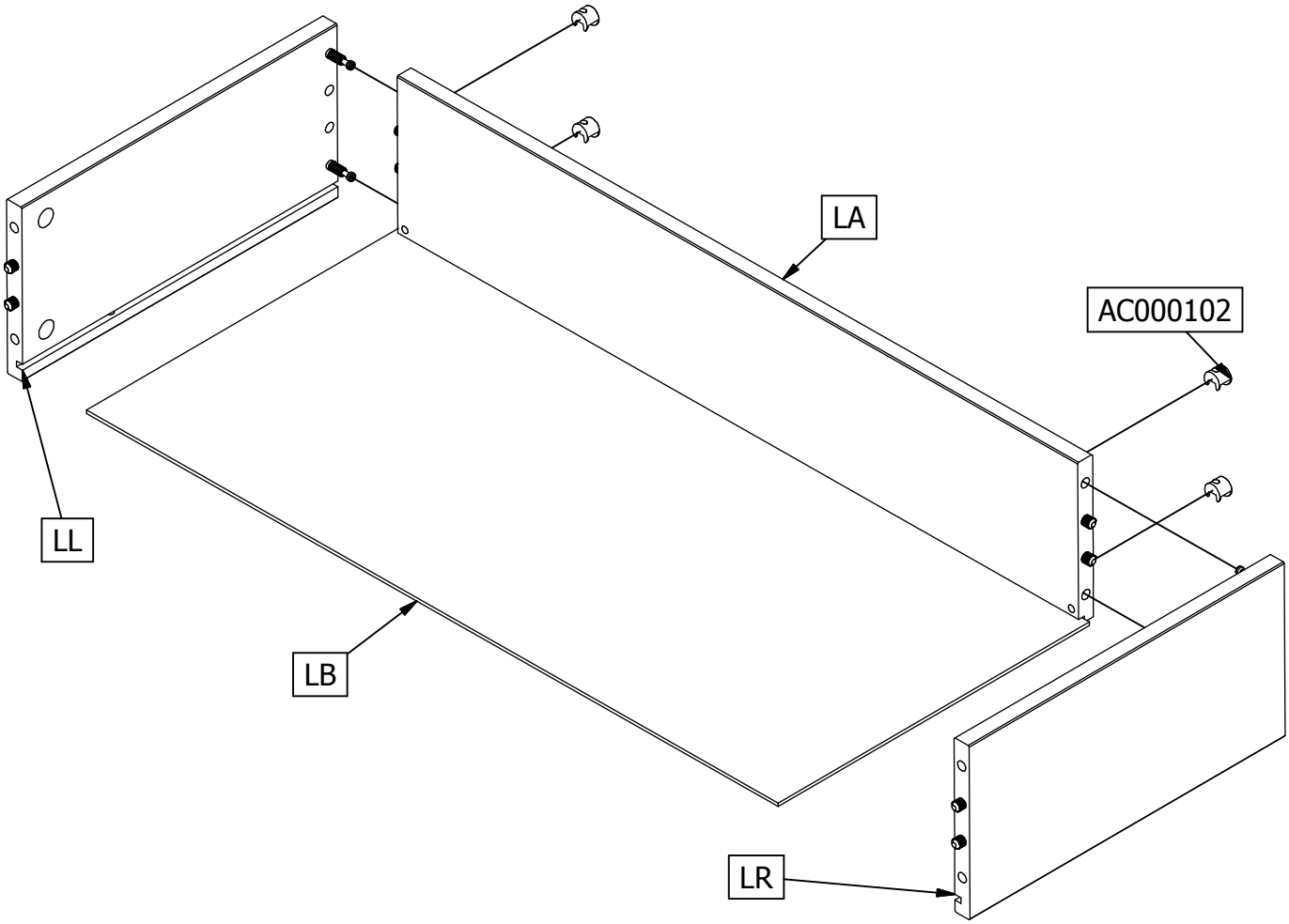

2x

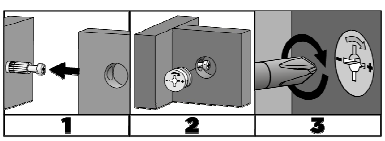

18

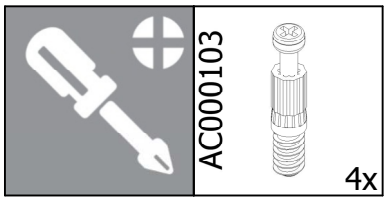

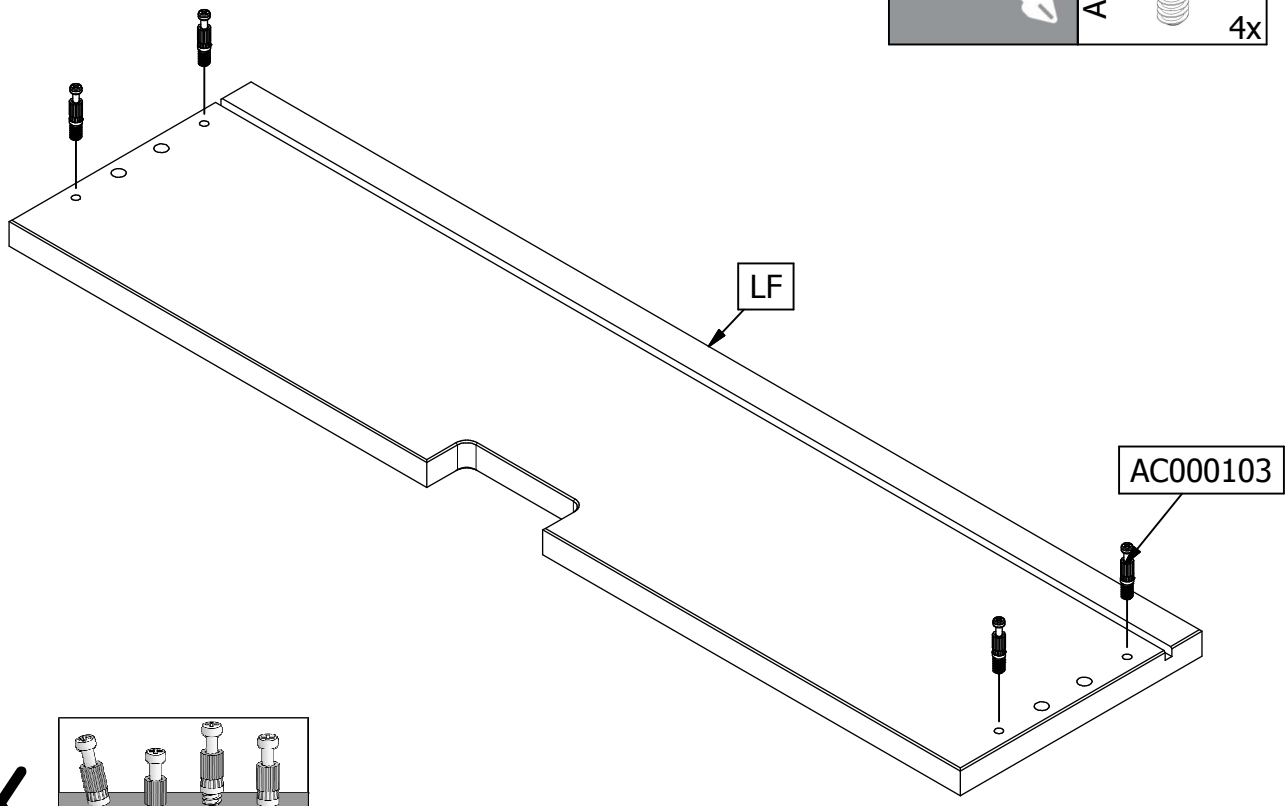

2x 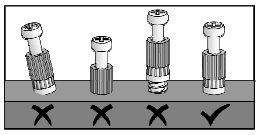

19

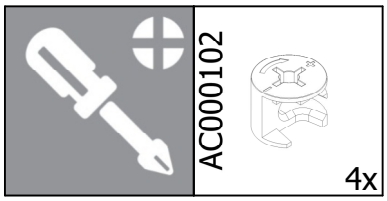

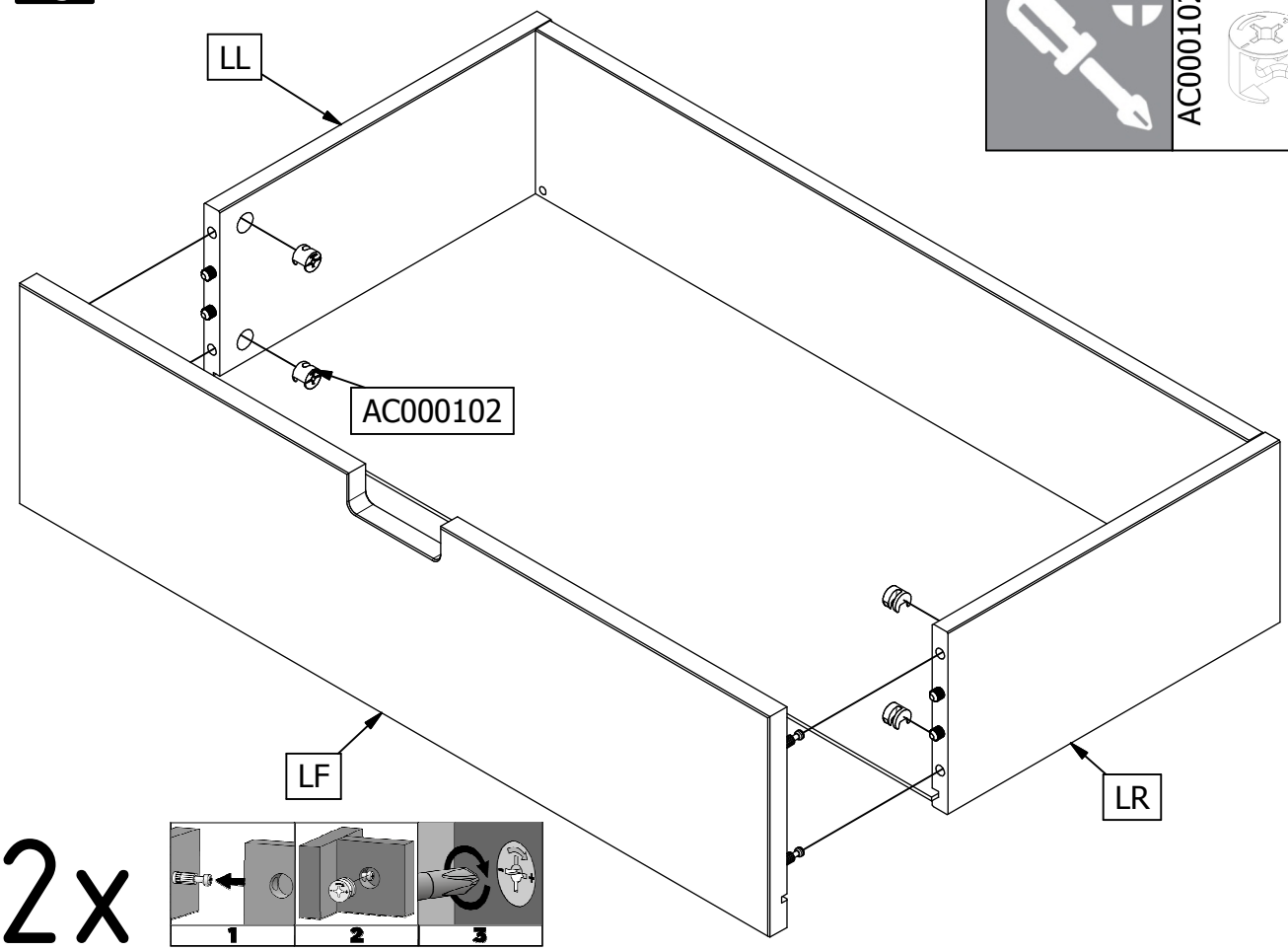

2x

20

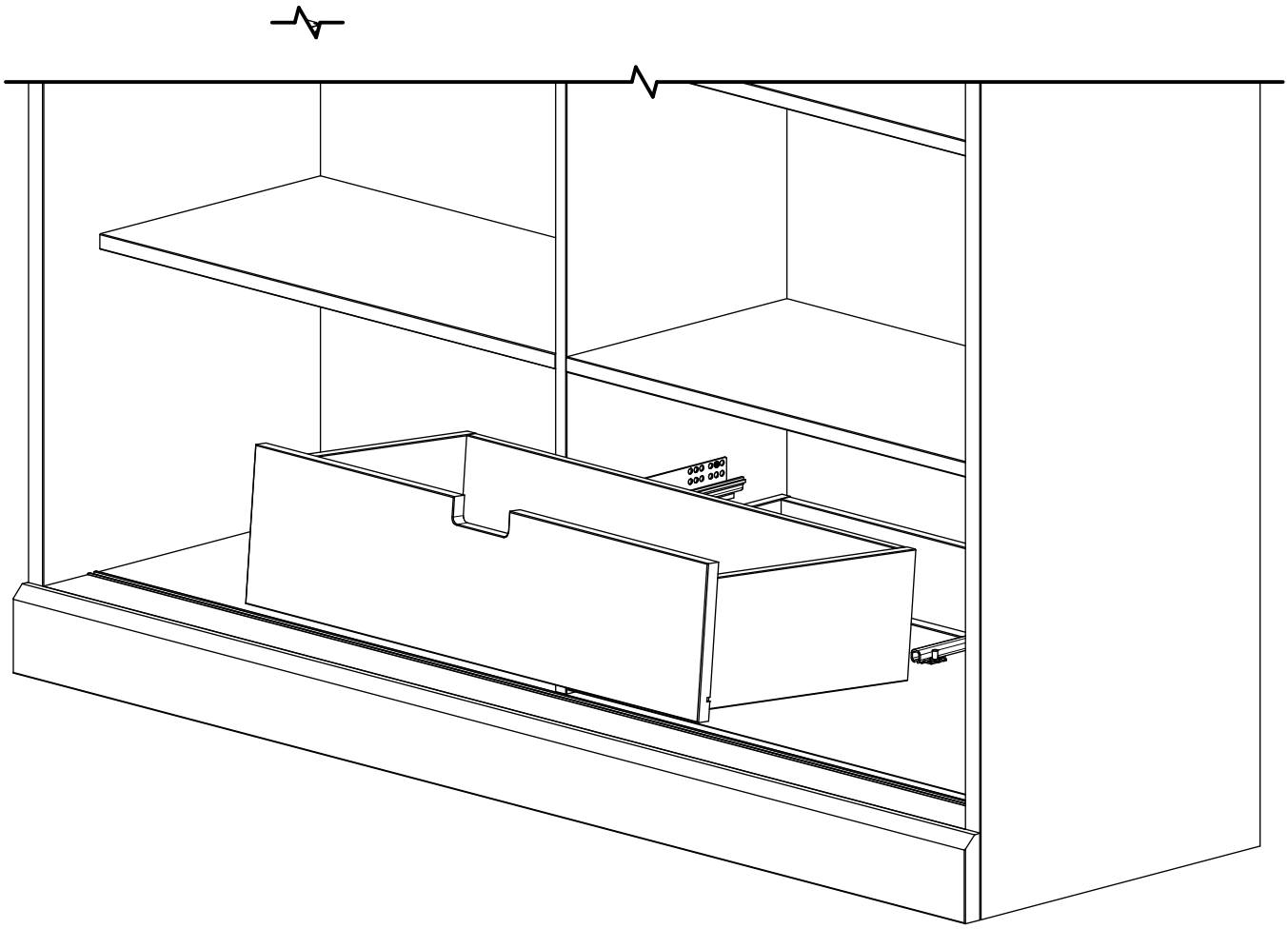

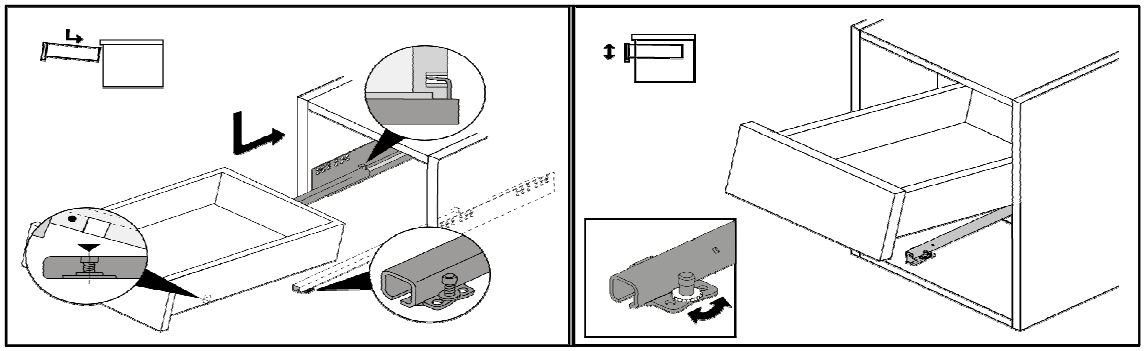

21

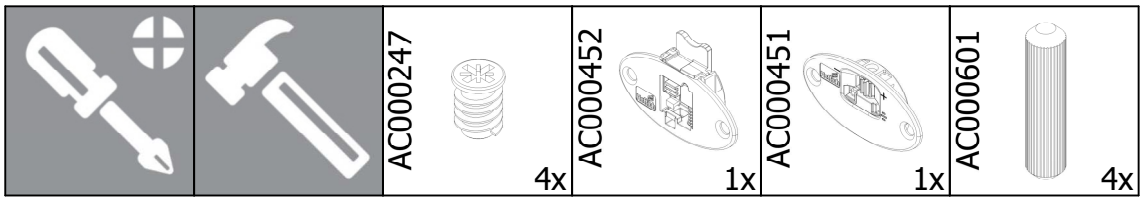
AC000247
4x
AC000452
1x
AC000451
1x
AC000601
4x

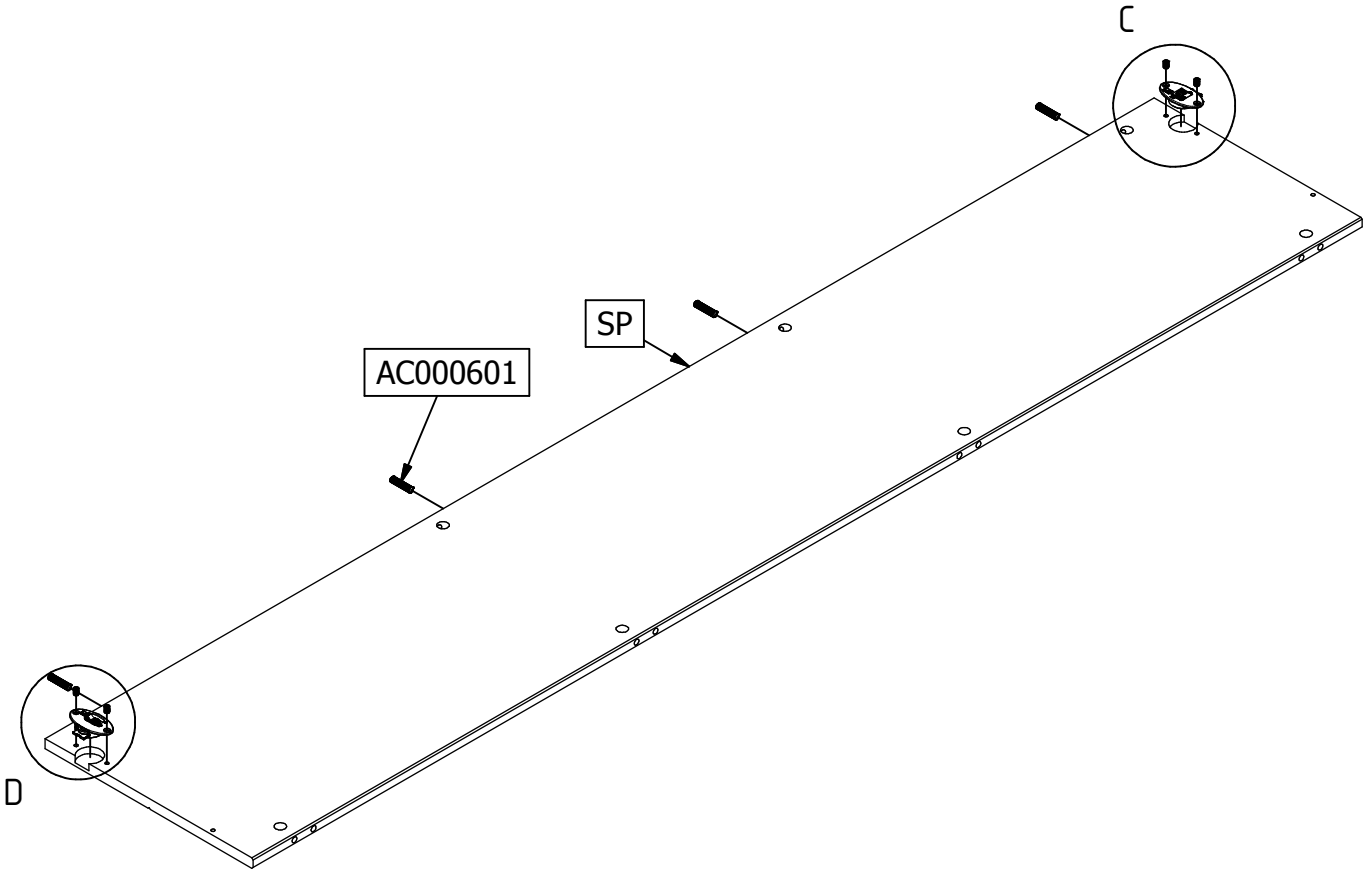
C
SP
AC000601
D

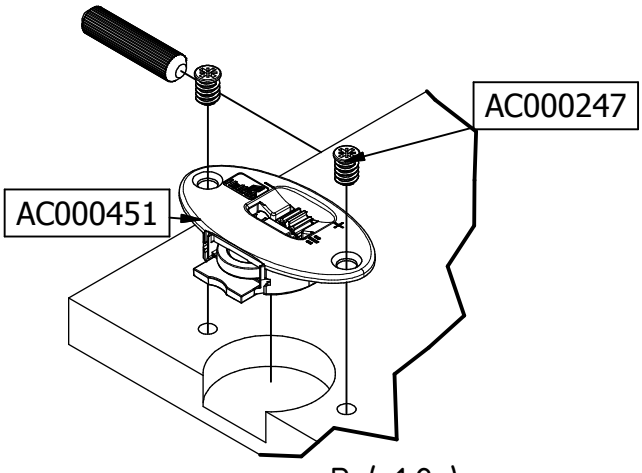
AC000247
AC000451

D (1:2)

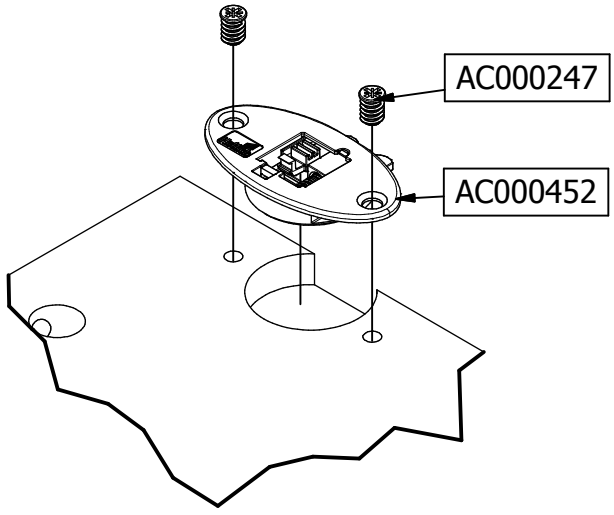
AC000247
AC000452

C (1:2)

22

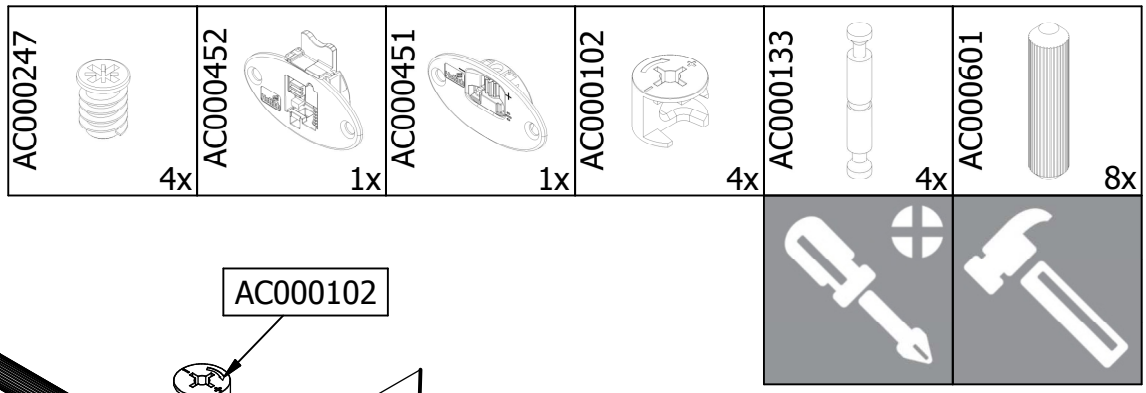

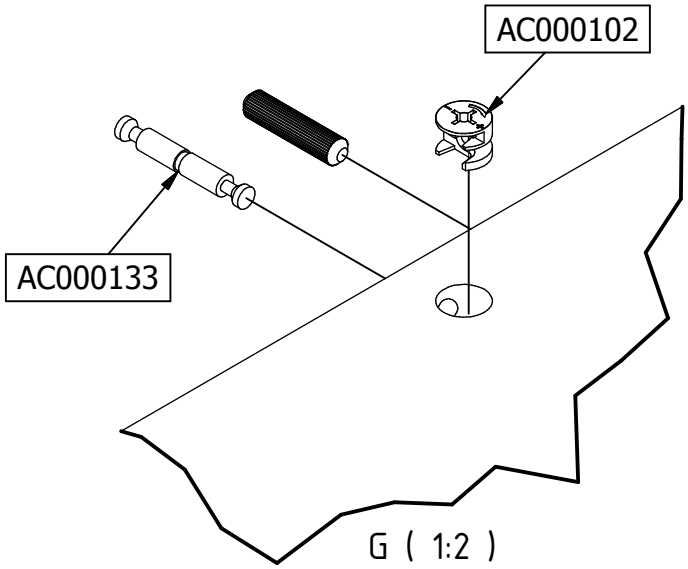

G (1:2)

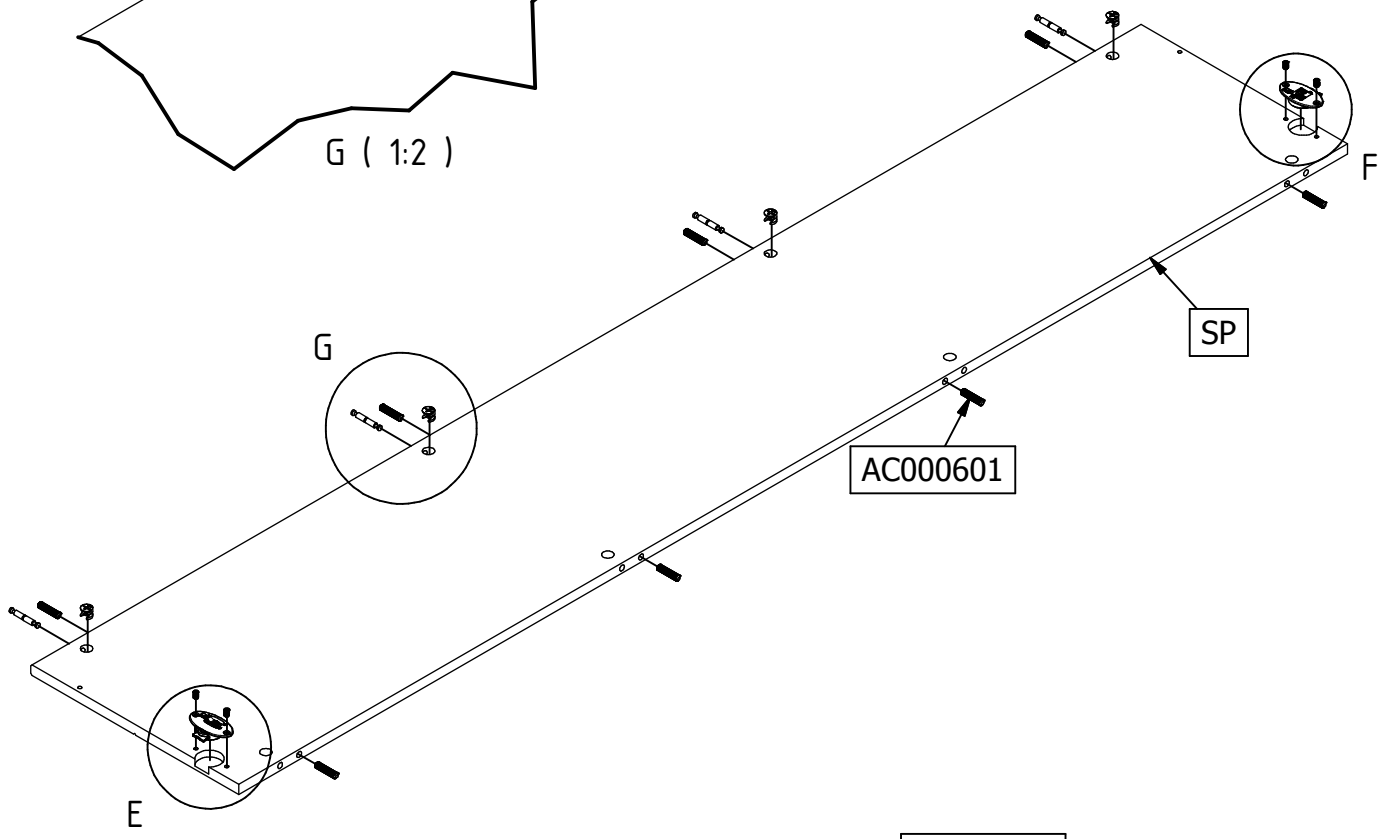

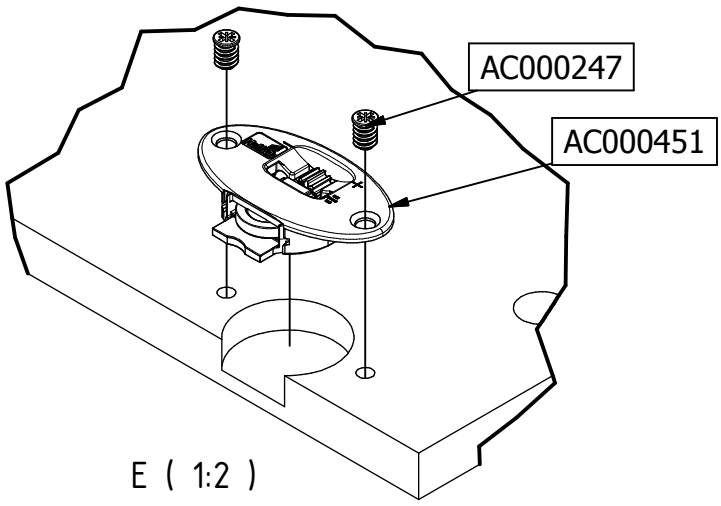

E (1:2)

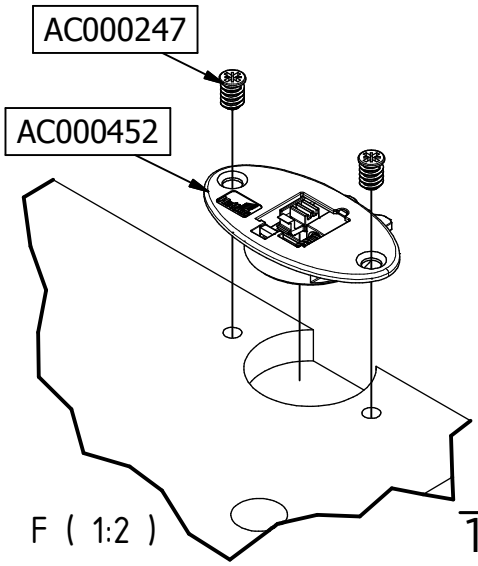

F (1:2)

23

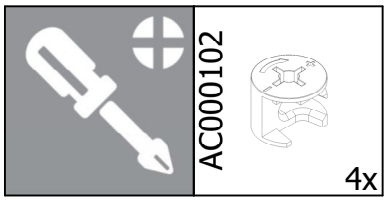

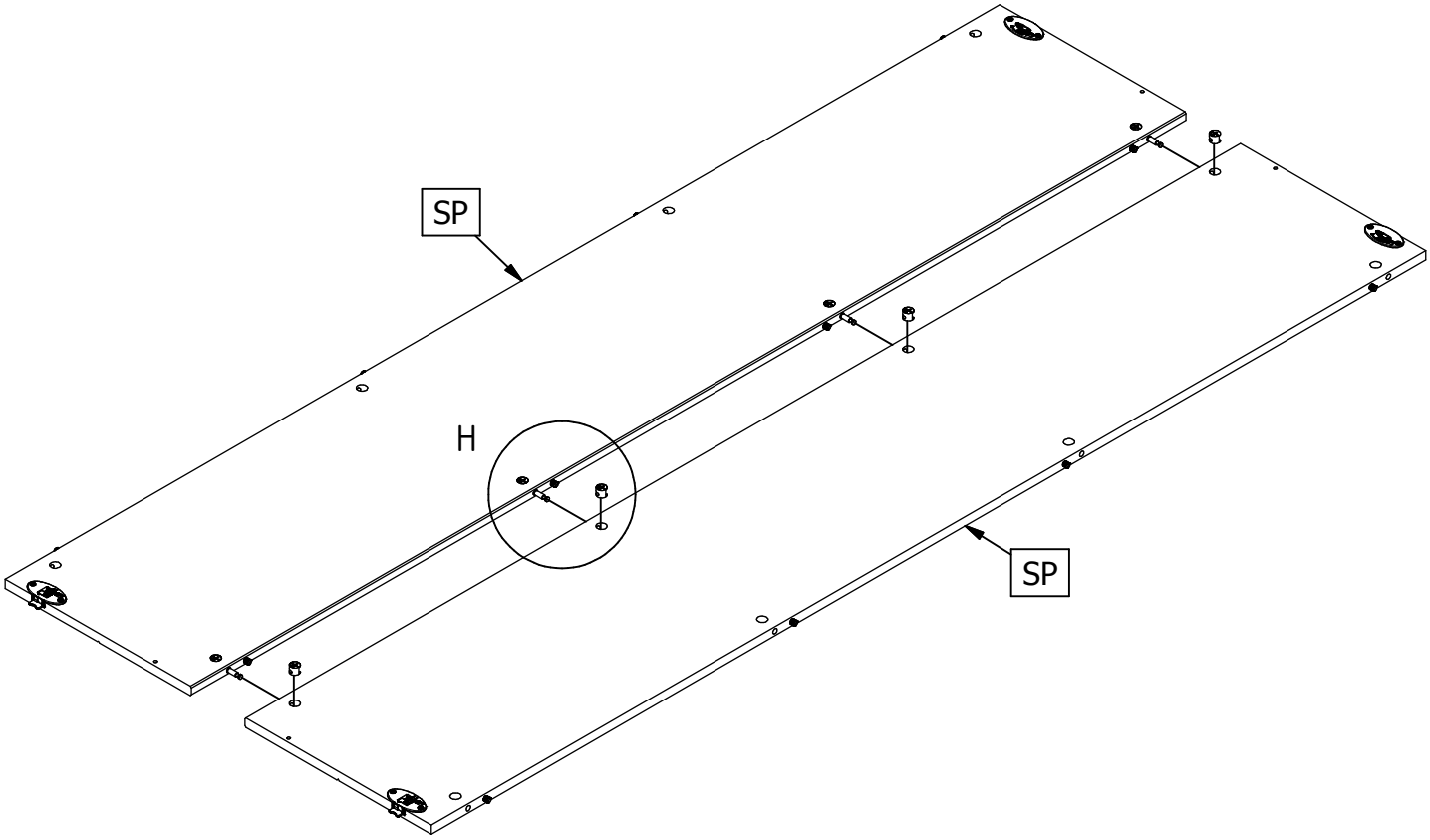

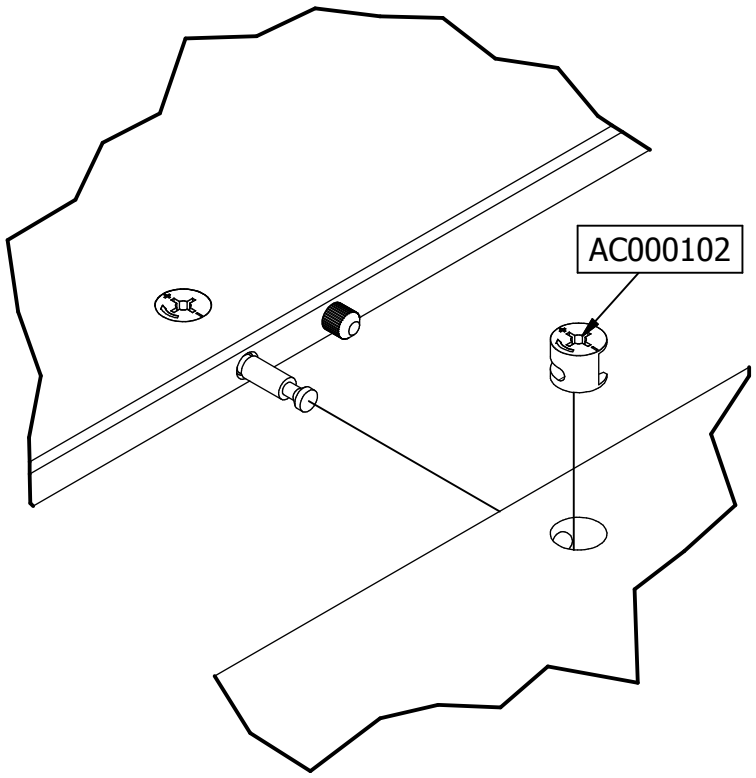

H (1 : 2)

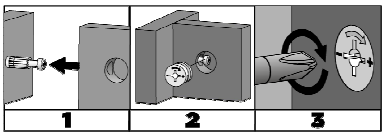

24

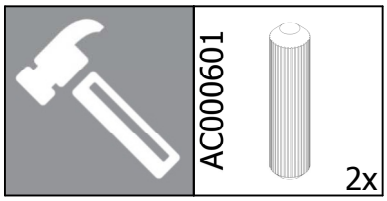

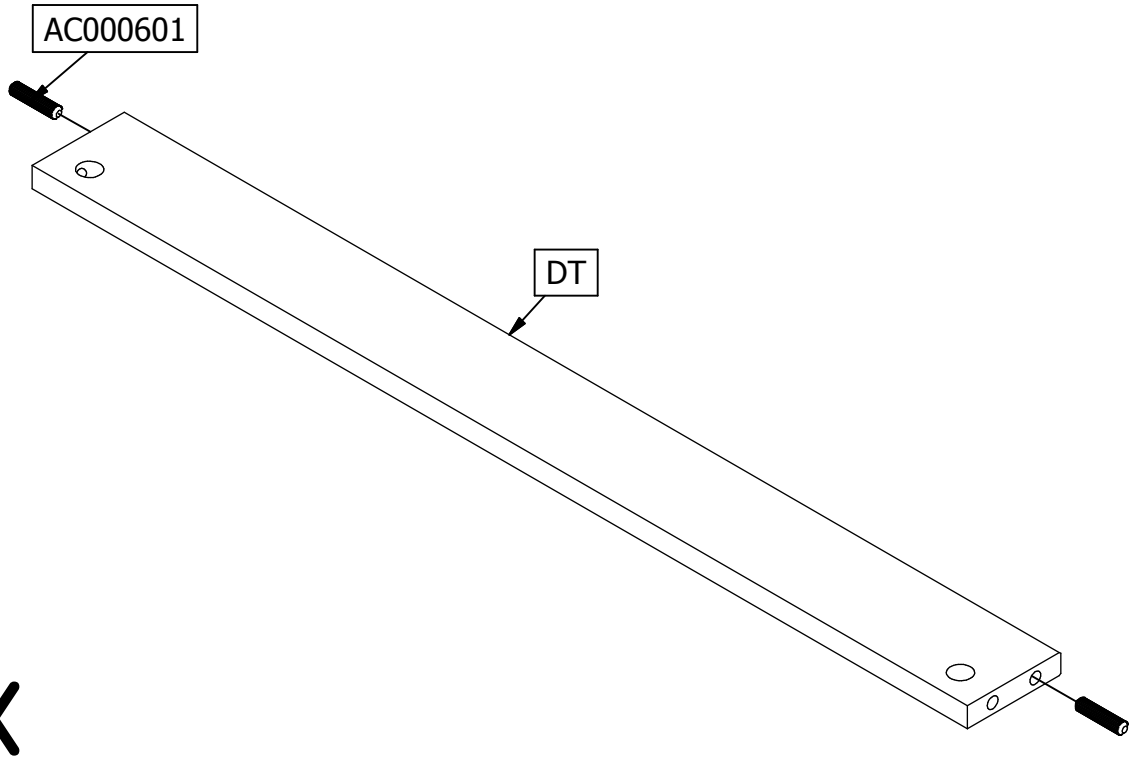

6x

25

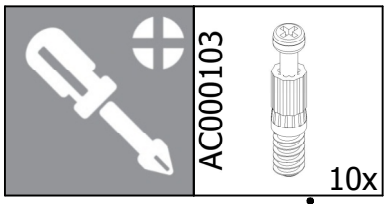

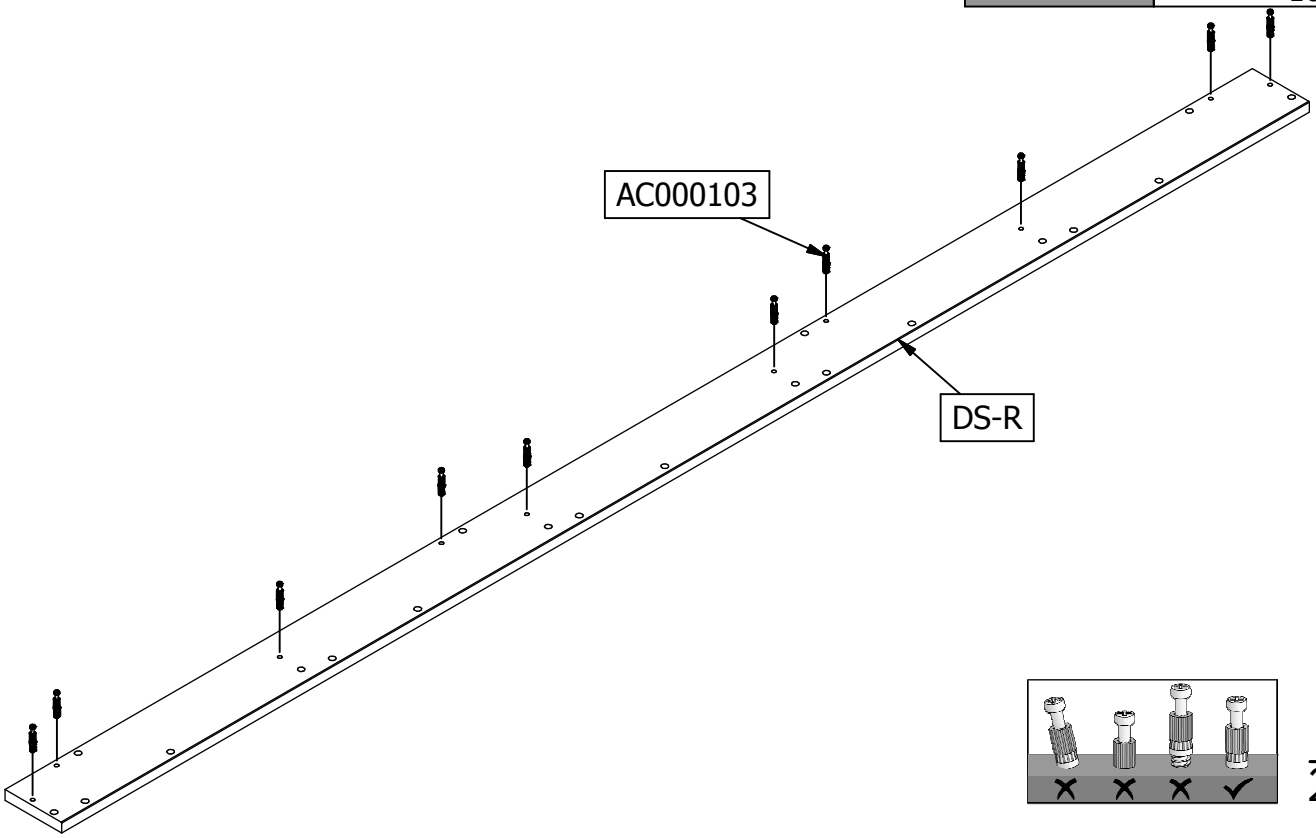

26

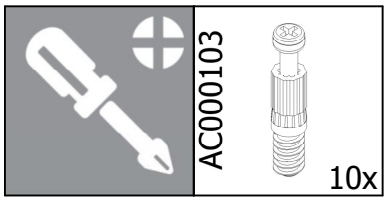

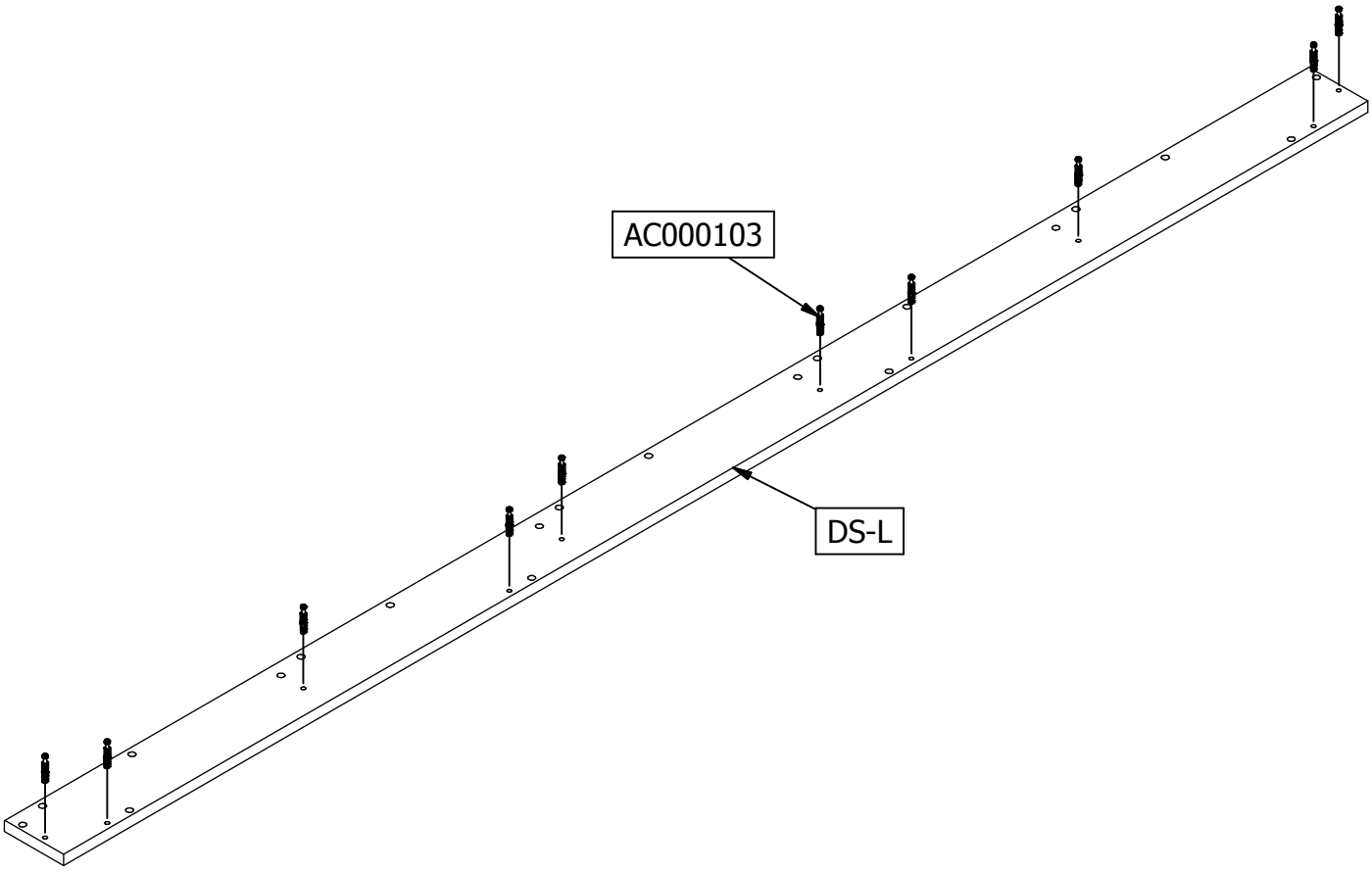

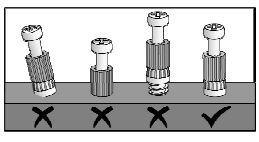

27

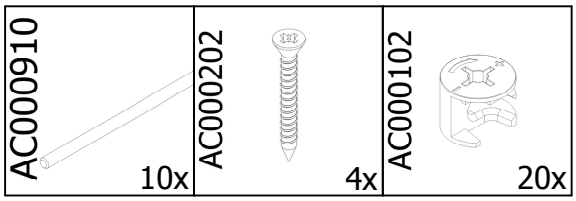
AC000910
10x
AC000202
4x
AC000102
20x

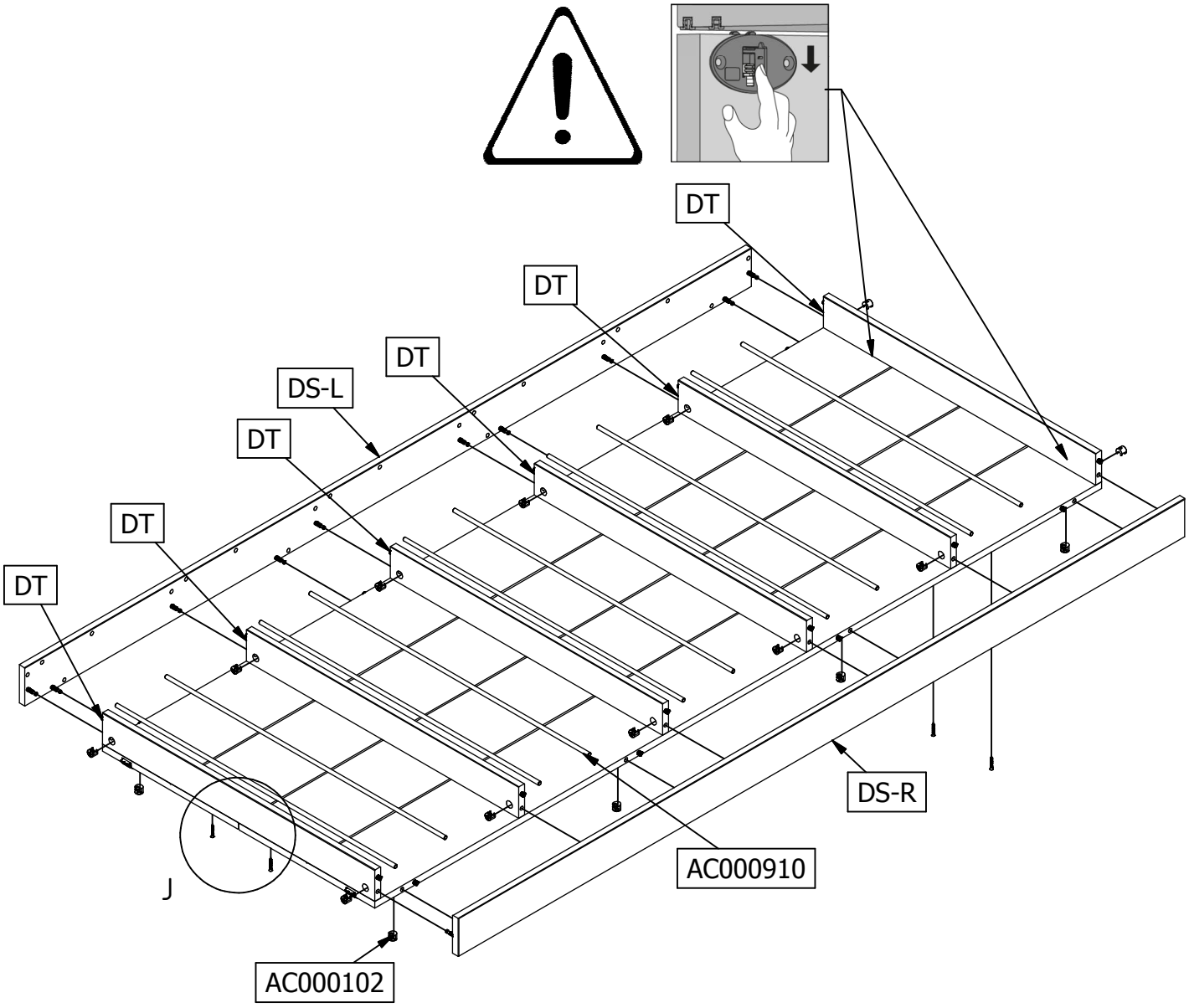
DT
DT
DT
DS-L
DT
DT
DT
DS-R
AC000910
J
AC000102

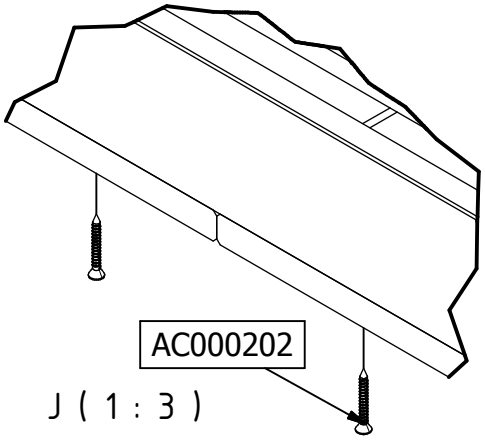
AC000202

J (1 : 3)

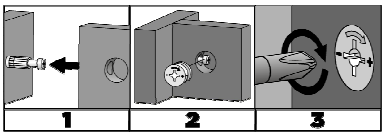
1
2
3

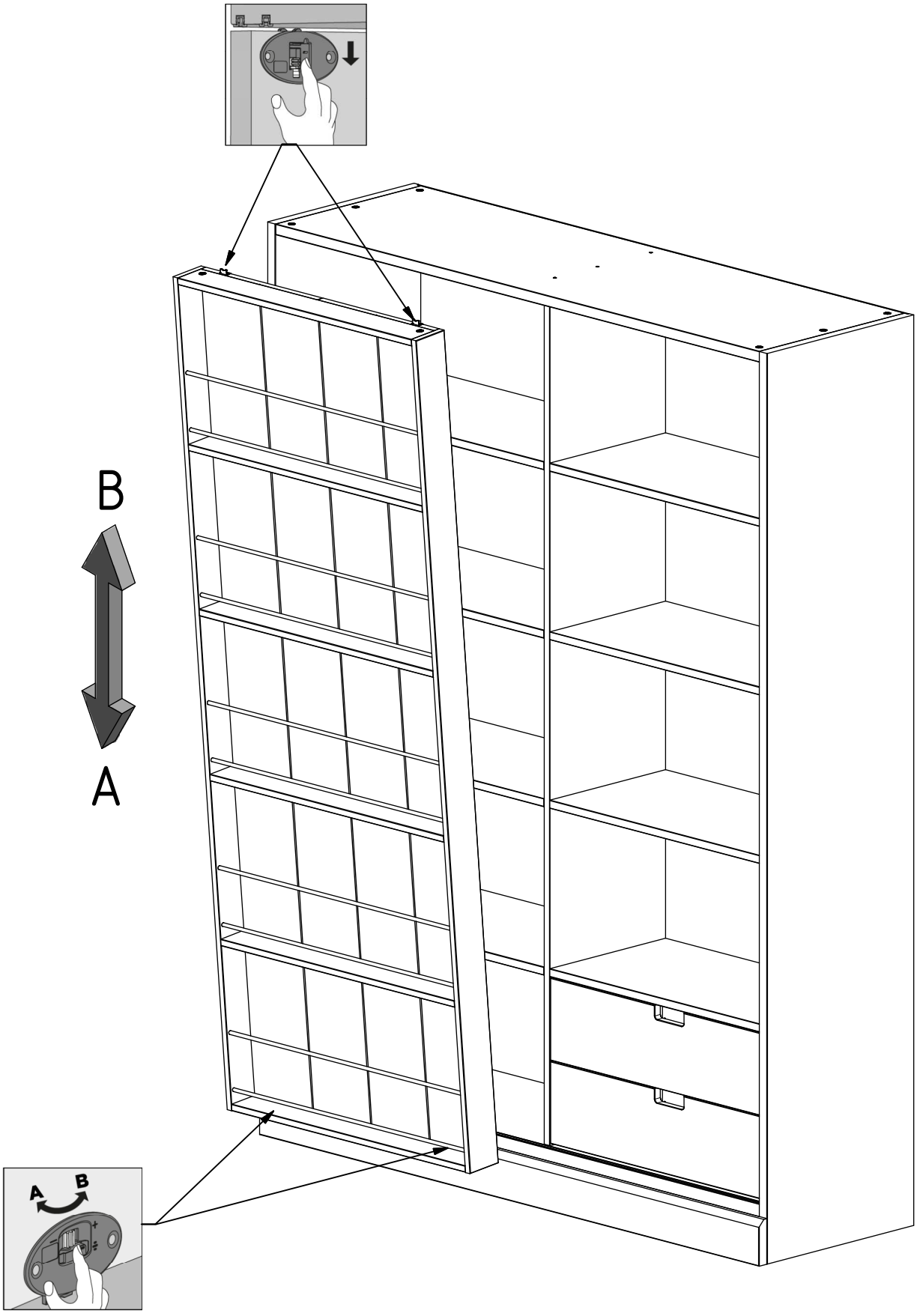
B
A
A
B

SOCIAL MEDIA

We are curious about the result! Would you like to share it with us? Use #WOOOD on social media.
Wir sind gespannt auf das Ergebnis! Möchten Sie es mit uns teilen? Benutzen Sie #WOOOD in Social Media.
Nous sommes impatient de connaître le résultat. Souhaitez-vous le partager avec nous? Utilisez #WOOOD sur les médias sociaux.

facebook.com/woood.nl
instagram.com/madebywoood
pinterest.com/madebywoood